DO NOT PRINT THIS PAGE -
IT IS FOR INFORMATION ONLY

Kingfisher

IMPALA SERVICES

Artwork done by Impala Services Ltd
Info@impala-tach.com

SEPARATIONS	JOB INFO	
PROCESS BLACK	KNG #: KNG-886-0001 Agency Job #: Product Description: Tools and Hardware	Kingfisher Contact: Stephanie Rankin / EAN: 5059340457970 Vendor: Sumex No. of New Line Drawings: 0 Page Size: A5 / No. of Pages:

VERSION #				
1	2	3	4	5
04/03/22 Mohit	29/03/22 Mohit	06/04/22 Mohit	14/04/22 Mohit	XX/XX/21 XXX

This file is the property of Kingfisher Group Plc. No copying, alteration or amendment is permitted without written authorisation from the Kingfisher Brand Team.

翠丰集团不会以专色(PMS)作参考, 请参照已提供的印刷标准及Lab色彩数值生产以符合印刷品之标准。
本文件的版权归翠丰集团所有。未经翠丰品牌团队的书面同意, 不得对本文件进行复制、变更或修改。

EN Laser Level
FR Niveau laser
PL Poziomica laserowa
RO Nivelă cu laser
ES Nivel láser
PT Nível laser

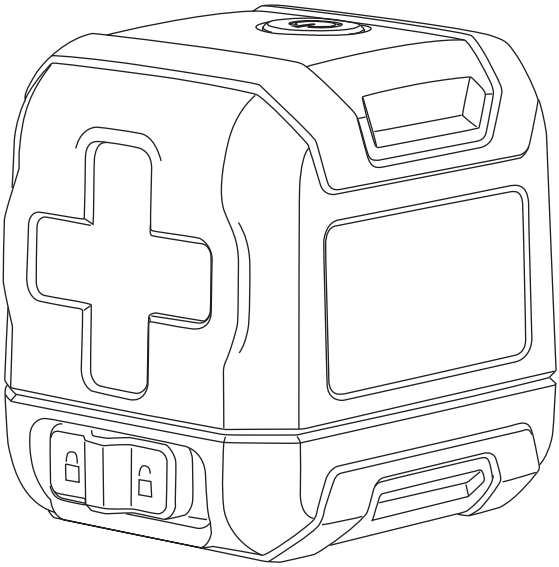

EN **IMPORTANT -** These instructions are for your safety. Please read through them thoroughly prior to handling the product and retain them for future reference.

FR **IMPORTANT :** ces instructions sont données pour votre sécurité. Merci de les lire attentivement avant de manipuler le produit et de les conserver pour référence.

PL **WAŻNE —** Niniejsza instrukcja została opracowana w celu zapewnienia bezpieczeństwa użytkownikowi. Należy ją dokładnie przeczytać przed obsługą produktu i zachować do wykorzystania w przyszłości.

RO **IMPORTANT -** Aceste instrucțiuni sunt pentru siguranța ta. Citește-le cu atenție înainte de montarea produsului și păstrează-le pentru consultare ulterioară.

ES **IMPORTANTE:** Estas instrucciones son para su propia seguridad. Léalas atentamente antes de manipular el producto y guárdelas para futuras consultas.

PT **IMPORTANTE -** Estas instruções são para sua segurança. Leia-as atentamente antes de manusear o produto e guarde-as para consultas futuras.

V10422_5059340457970_BX220IM

5059340457970

EN Parts **FR** Pièces **PL** Części **RO** Piese **ES** Piezas **PT** Peças

01. x1

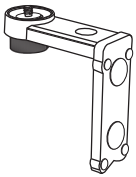

02. x1

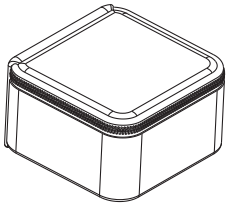

03. x1

EN You will need **FR** Vous aurez besoin de **PL** Będziesz potrzebować **RO** Vei avea nevoie de **ES** Necesitará **PT** Vai precisar de

EN Contents **FR** Table des matières **PL** Spis treści **RO** Cuprins **ES** Contenido **PT** Conteúdo

EN		FR		PL		RO		ES		PT	
Product description	3	Description du produit	3	Opis produktu	3	Descrierea produsului	3	Descripción del producto	3	Descrição do produto	3
Safety	4	Sécurité	7	Bezpieczeństwo	12	Siguranță	16	Seguridad	20	Segurança	24
Guarantee	7	Garantie	11	Gwarancja	15	Garanție	19	Garantía	23	Garantia	27
Use	28	Utilisation	29	Użytkowanie	30	Utilizare	31	Uso	32	Utilização	33
Care & maintenance	35	Entretien et maintenance	35	Czyszczenie i konserwacja	35	Îngrijire și întreținere	36	Cuidados y mantenimiento	36	Cuidados e manutenção	36
Troubleshooting	37	Dépannage	37	Rozwiązywanie problemów	38	Depanare	39	Resolución de problemas	39	Resolução de problemas	40

EN Product description **FR** Description du produit **PL** Opis produktu **RO** Descrierea produsului **ES** Descripción del producto **PT** Descrição do produto

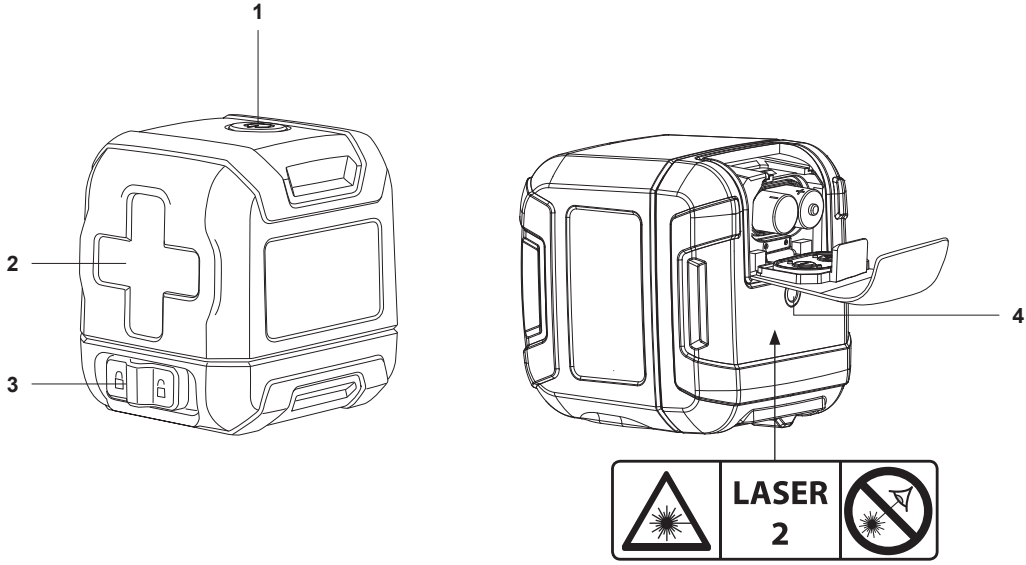

EN **1.** Keypad **2.** Laser Window **3.** Pendulum/transit lock **4.** 1/4”-20 threaded mount

FR **1.** Touches **2.** Fenêtre de sortie du laser **3.** Bouton de verrouillage du pendule / pour le transport **4.** Filetage 1/4»-20

PL **1.** Klawiatura **2.** Okno laserowe **3.** Blokada wahadła/blokada transportowa **4.** Mocowanie gwintowane 1/4″ x 20

RO **1.** Tastatură **2.** Fereastră laser **3.** Comutator blocare pendulare/deplasare **4.** Montură filetată 1/4”-20

ES **1.** Teclado **2.** Ventana láser **3.** Bloqueo del péndulo **4.** Montaje roscado de 1/4”-20

PT **1.** Teclado **2.** Janela laser **3.** Bloqueio pendular/de transporte **4.** Suporte roscado de 1/4”–20

5059340457970_MNL_IN_V04.indb 3 20-04-2022 18:59:13

EN
Safety

IMPORTANT: PLEASE READ THIS INSTRUCTION MANUAL CAREFULLY BEFORE USING THE PRODUCT, AND FAMILIARISE YOURSELF WITH THE OPERATION, ADJUSTMENTS, AND FUNCTIONS OF THE VARIOUS SWITCHES.

- Consider and follow the safety and operating instructions in order to avoid possible risks and hazards.
- Keep these instructions for future use. If the product is passed onto a third party then these instructions must be included.

WARNING! DANGER OF PERMANENT EYE INJURY!

- Laser Radiation!
- Do not stare into the beam.
- Class II laser product

WARNING!

- DO NOT OPERATE THE TOOL AROUND CHILDREN OR PETS, THIS PRODUCT IS NOT A TOY AND IS NOT INTENDED FOR USE BY CHILDREN.
- DO NOT REMOVE OR DESTROY ANY LABEL APPEARING ON THIS INSTRUMENT.
- DO NOT STARE DIRECTLY AT THE LASER BEAM, AS THIS CAN CAUSE BLINDNESS. ONLY TURN THE LASER ON WHEN BEING USED.
- DO NOT PLACE THE TOOL IN A POSITION THAT MAY CAUSE ANYONE TO STARE AT THE LASER BEAM, WHETHER INTENTIONALLY OR UNINTENTIONALLY, AND ENSURE BYSTANDERS ARE AWARE OF THE DANGERS.
- DO NOT POINT THE LASER BEAM EMITTED BY THE INSTRUMENT AT PEOPLE OR ANIMALS.
- DO NOT POINT THE LASER ONTO SHINY OR REFLECTIVE SURFACES SUCH AS GLASS OR POLISHED METALS, AS THIS COULD REFLECT THE BEAM BACK AT THE OPERATOR OR PASSES BY.
- DO NOT ATTEMPT TO MODIFY THE PERFORMANCE OF THIS LASER DEVICE IN ANY WAY. THIS MAY RESULT IN A DANGEROUS EXPOSURE TO LASER RADIATION.

- DO NOT ATTEMPT TO REPAIR OR DISASSEMBLE THE LASER MEASURING TOOL. ANY REPAIR REQUIRED ON THIS LASER PRODUCT SHOULD BE PERFORMED ONLY BY QUALIFIED SERVICE PERSONNEL.
- ONLY USE ACCESSORIES THAT HAVE BEEN DESIGNED FOR USE WITH THIS LASER. THE USER OF ACCESSORIES DESIGNED FOR OTHER LASER PRODUCTS COULD RESULT IN SERIOUS INJURY.
- DO NOT PLACE OR STORE THE PRODUCT IN EXTREME TEMPERATURES.
- DO NOT OPERATE THE TOOL IN EXPLOSIVE ENVIRONMENTS, SUCH AS IN THE PRESENCE OF FLAMMABLE GASSES OR DUSTS. ANY SPARKS CREATED BY THE TOOL COULD IGNITE THE DUST OR FUMES.
- KEEP THE TOOL AWAY FROM CARDIAC PACEMAKERS. THE MAGNET INSIDE THE TOOL GENERATES A MAGNETIC FIELD THAT CAN IMPAIR THE FUNCTION OF CARDIAC PACEMAKERS.
- KEEP THE TOOL AWAY FROM MAGNETIC DATA STORAGE MEDIA AND MAGNETICALLY SENSITIVE EQUIPMENT. THE EFFECT OF THE MAGNET COULD LEAD TO PERMANENT DATA LOSS.
- MEASUREMENTS MAY NOT BE ACCURATE IF USED BEYOND THE RATED RANGE OF THE DEVICE.
- THE USE OF OPTICAL INSTRUMENTS WITH THIS PRODUCT WILL INCREASE EYE HAZARD.
- ALWAYS MAKE SURE ANY BYSTANDERS NEARBY ARE AWARE OF THE DANGERS OF LOOKING DIRECTLY INTO THE MEASURING TOOL.
- DO NOT USE THE LASER VIEWING GLASSES AS SAFETY GOGGLES. THEY MAKE SEEING THE LASER EASIER; THEY DO NOT PROTECT YOU AGAINST LASER RADIATION OR ANY FORM OF IMPACT.
- ALWAYS REMOVE THE BATTERIES WHEN CLEANING THE LASER LIGHT APERTURES.
- ALWAYS SELECT THE CORRECT SIZE AND GRADE OF BATTERY MOST SUITABLE FOR THE INTENDED USE. INFORMATION PROVIDED WITH THE EQUIPMENT TO ASSIST CORRECT BATTERY SELECTION SHOULD BE RETAINED FOR REFERENCE.
- REPLACE ALL BATTERIES OF A SET AT THE SAME TIME.
- ENSURE THAT THE BATTERIES ARE INSTALLED CORRECTLY WITH REGARD TO POLARITY (+ AND –).
- REMOVE BATTERIES FROM EQUIPMENT WHICH IS NOT TO BE USED FOR AN EXTENDED PERIOD OF TIME.
- REMOVE EXHAUSTED BATTERIES PROMPTLY.

Technical data

Accuracy	± 3 mm at 10 m
Self-Leveling Range	Typically ± 4°
Laser Class	Class II
Laser Wavelength	520 nm ± 5 nm
Max laser Output	<1 mw
Power Source	2 x 1.5V AA batteries (Not included)
Dust and Water resistance	IP54
Operating Temperature Range	-10 °C to + 50 °C
Storage Temperature Range	-16 °C to + 70 °C
Tripod mount	¼"
Dimension (L x W x H)	75.2 mm x 85.1 mm x 75.8 mm
Weight (without batteries)	0.330 kg +/- 20 g

***IMPORTANT:** The accuracy is rated within distance of 10 meters. Under unfavorable conditions, such as in extreme interior illumination, transparent surfaces (eg. glass, water), porous surfaces (eg. insulation materials) or reflecting surfaces (eg. Polished metal, glass) or very rough surfaces (eg. rough cast, natural stone), the tool's measuring range and accuracy will be decreased.

Recycling and disposal

Environmental protection: Discarded electrical products are recyclable and should not be discarded with the domestic waste. Please recycle where facilities exist, or check with your local authority or local store for recycling advice.

CE	This product complies with conformity requirements of the applicable European Regulations or Directives.
UK CA	This product complies with conformity requirements of the applicable UK Regulations.
	Waste electrical products should not be disposed of with household waste. Please recycle where facilities exist. Check with your Local Authority or local store for recycling advice.
xxWyy	xx-year; yy-week of the year
	Laser Radiation.

LASER 2	Class 2 Laser Product.
	Do not stare into the beam.

Guarantee

We take special care to select high quality materials and use manufacturing techniques that allow us to create products incorporating design and durability. This product has a manufacturer's guarantee of 5 years against manufacturing defects, from the date of purchase (if bought in store) or date of delivery (if bought online), at no additional cost for normal (non-professional or commercial) household.

To make a claim under this guarantee, you must present your proof of purchase (such as a sales receipt, purchase invoice or other evidence admissible under applicable law), please keep your proof of purchase in a safe place. For this guarantee to apply, the product you purchased must be new, it will not apply to second hand or display products. Unless stated otherwise by applicable law, any replacement product issued under this guarantee will only be guaranteed until expiry of the original period guarantee period.

This guarantee covers product failures and malfunctions provided the product was used for the purpose for which it is intended and subject to installation, cleaning, care and maintenance in accordance with the information contained in these terms and conditions, in the user manual and standard practice, provided that standard practice does not conflict with the user manual.

This guarantee does not cover defects and damage caused by normal wear and tear or damage that could be the result of improper use, faulty installation or assembly, neglect, accident, misuse, or modification of the product. Unless stated otherwise by applicable law, this guarantee will not cover, in any case, ancillary costs (shipping, movement, costs of uninstalling and reinstalling, labour etc), or direct and indirect damage.

If the product is defective, we will, within a reasonable time, replace/refund.

Rights under this guarantee are enforceable in the country in which you purchased this product. Guarantee related queries should be addressed to the store you purchased this product from.

The guarantee is in addition to and does not affect your statutory rights.

IMPORTANT - RETAIN THIS INFORMATION FOR FUTURE REFERENCE : READ CAREFULLY.

FR
Sécurité

IMPORTANT : LIRE CETTE NOTICE ATTENTIVEMENT AVANT D'UTILISER LE PRODUIT, ET SE FAMILIARISER AVEC LE FONCTIONNEMENT, LES RÉGLAGES ET LES FONCTIONS DES DIFFÉRENTS INTERRUPTEURS.

- Prendre en compte et suivre les instructions de sécurité et d'utilisation afin d'éviter de potentiels risques et dangers.
- Conserver ces instructions pour référence ultérieure. Si le produit est transmis à un tiers, ces instructions doivent être incluses.

AVERTISSEMENT ! RISQUE DE LÉSIONS OCULAIRES IRRÉVERSIBLES !

- Rayonnement laser !
- Ne pas regarder directement le faisceau.
- Produit laser de classe II

AVERTISSEMENT !

- NE PAS FAIRE FONCTIONNER L'OUTIL EN PRÉSENCE D'ENFANTS OU D'ANIMAUX. CE PRODUIT N'EST PAS UN JOUET ET N'EST PAS DESTINÉ AUX ENFANTS.
- NE PAS RETIRER OU DÉTRUIRE LES ÉTIQUETTES FIGURANT SUR CET INSTRUMENT.
- NE PAS REGARDER DIRECTEMENT LE FAISCEAU LASER, CAR CELA POURRAIT PROVOQUER LA CÉCITÉ. ALLUMER LE LASER UNIQUEMENT LORSQU'IL EST UTILISÉ.
- NE PAS PLACER L'OUTIL DANS UNE POSITION QUI PEUT AMENER QUELQU'UN À REGARDER LE FAISCEAU LASER INTENTIONNELLEMENT OU NON, ET S'ASSURER QUE LES PERSONNES PRÉSENTES SONT CONSCIENTES DES DANGERS.
- NE PAS DIRIGER LE FAISCEAU LASER ÉMIS PAR L'INSTRUMENT VERS DES PERSONNES OU DES ANIMAUX.
- NE PAS DIRIGER LE LASER SUR DES SURFACES BRILLANTES OU RÉFLÉCHISSANTES COMME LE VERRE OU LES MÉTAUX POLIS, CAR ILS POURRAIENT RENVOYER LE FAISCEAU VERS L'UTILISATEUR OU LES PERSONNES PRÉSENTES.
- NE PAS TENTER DE MODIFIER LES PERFORMANCES DE CET APPAREIL LASER DE QUELQUE MANIÈRE QUE CE SOIT. CELA PEUT ENTRAÎNER UNE EXPOSITION DANGEREUSE AU RAYONNEMENT LASER.
- NE PAS TENTER DE RÉPARER OU DE DÉMONTER L'OUTIL DE MESURE LASER. TOUTE RÉPARATION NÉCESSAIRE SUR CE PRODUIT LASER DOIT ÊTRE EFFECTUÉE UNIQUEMENT PAR DU PERSONNEL QUALIFIÉ.
- UTILISER UNIQUEMENT DES ACCESSOIRES CONÇUS POUR ÊTRE UTILISÉS AVEC CE LASER. L'UTILISATION D'ACCESSOIRES CONÇUS POUR D'AUTRES PRODUITS LASER PEUT ENTRAÎNER DES BLESSURES GRAVES.
- NE PAS EXPOSER OU RANGER LE PRODUIT À DES TEMPÉRATURES EXTRÊMES.
- NE PAS FAIRE FONCTIONNER L'OUTIL DANS DES ENVIRONNEMENTS EXPLOSIFS, PAR EXEMPLE EN PRÉSENCE DE GAZ OU DE POUSSIÈRES INFLAMMABLES. TOUTE ÉTINCELLE PRODUITE PAR L'OUTIL PEUT ENFLAMMER LA POUSSIÈRE OU LES FUMÉES.

- MAINTENIR L'OUTIL À L'ÉCART DES STIMULATEURS CARDIAQUES. L'AIMANT SE TROUVANT À L'INTÉRIEUR DE L'OUTIL GÉNÈRE UN CHAMP MAGNÉTIQUE QUI PEUT ALTÉRER LE FONCTIONNEMENT DES STIMULATEURS CARDIAQUES.
- MAINTENIR L'OUTIL À L'ÉCART DES SUPPORTS DE STOCKAGE DE DONNÉES MAGNÉTIQUES ET DES ÉQUIPEMENTS À SENSIBILITÉ MAGNÉTIQUE. L'ACTION DE L'AIMANT PEUT ENTRAÎNER UNE PERTE DE DONNÉES IRRÉVERSIBLE.
- LES MESURES PEUVENT ÊTRE IMPRÉCISES SI ELLES SONT UTILISÉES AU-DELÀ DE LA PLAGE NOMINALE DE L'APPAREIL.
- L'UTILISATION D'INSTRUMENTS D'OPTIQUE AVEC CE PRODUIT AUGMENTE LE RISQUE POUR LES YEUX.
- TOUJOURS S'ASSURER QUE LES PERSONNES SE TROUVANT À PROXIMITÉ SONT CONSCIENTES QU'IL EST DANGEREUX DE REGARDER DIRECTEMENT DANS L'OUTIL DE MESURE.
- NE PAS UTILISER DE LUNETTES DE VISION DU FAISCEAU LASER EN GUISE DE LUNETTES DE PROTECTION. ELLES PERMETTENT DE VOIR LE LASER PLUS FACILEMENT ; ELLES NE PROTÈGENT PAS CONTRE LE RAYONNEMENT LASER OU TOUTE FORME D'IMPACT.
- TOUJOURS RETIRER LES PILES LORS DU NETTOYAGE DES OUVERTURES DU LASER.
- TOUJOURS SÉLECTIONNER LA TAILLE ET LE TYPE DE PILES LES PLUS ADAPTÉS À L'UTILISATION PRÉVUE. LES INFORMATIONS FOURNIES AVEC L'ÉQUIPEMENT DESTINÉES À FACILITER LE CHOIX CORRECT DES PILES DOIVENT ÊTRE CONSERVÉES À TITRE DE RÉFÉRENCE.
- REMPLACER TOUTES LES PILES D'UN APPAREIL EN MÊME TEMPS.
- S'ASSURER QUE LES POLARITÉS (+ ET –) SONT RESPECTÉES LORS DE L'INSTALLATION DES PILES.
- RETIRER LES PILES DE L'ÉQUIPEMENT S'IL N'EST PAS UTILISÉ PENDANT UNE PÉRIODE PROLONGÉE.
- RETIRER IMMÉDIATEMENT LES PILES USAGÉES.

Données techniques

Précision	± 3mm à 10m
Plage de mise à niveau automatique	Généralement ± 4°
Classe de laser	Classe II
Longueur d'onde du laser	520nm ± 5nm
Sortie du laser max.	<1mw
Source d'alimentation	2 piles AA 1,5V (non fournies)
Résistance à la poussière et à l'eau	IP54
Plage de températures de fonctionnement	-10°C à + 50°C
Plage de températures de stockage	-16°C à + 70°C
Filetage du trépied	¼"
Dimensions (L x l x H)	75,2mm x 85,1mm x 75,8mm
Poids (sans piles)	0,330kg +/- 20g

***IMPORTANT :** la précision est évaluée à une distance de 10 mètres. Dans des conditions moins favorables, telles qu'en cas d'éclairage intérieur extrême, de surfaces transparentes (verre, eau...), de surfaces poreuses (matériaux d'isolation...), de surfaces réfléchissantes (métal poli, verre) ou de surfaces à forts reliefs (crépi, pierre naturelle...), la plage de mesure de l'outil et sa précision seront réduites.

Recyclage et mise au rebut

Protection de l'environnement : Les produits électriques mis au rebut sont recyclables et ne doivent pas être jetés avec les déchets domestiques. Les mettre à recycler dans des lieux appropriés, ou demander conseil à votre autorité locale ou magasin local.

CE	Ce produit est conforme aux exigences de conformité des règlements ou directives européennes applicables.
	Les produits éléctriques usagés ne doivent pas être jetés avec les ordures ménagères. Veuillez utiliser les aménagements spécifiques prévus pour les traiter. Renseignez-vous auprès des autorités locales ou du revendeur pour obtenir la marche à suivre en matière de recyclage.
xxWyy	xx-année ; yy-semaine de l'année
	Rayonnement laser.
LASER 2	Produit laser de classe II.
	Ne pas fixer le faisceau du regard.

Garantie

Nous veillons tout particulièrement à sélectionner des matériaux de haute qualité et à utiliser des techniques de fabrication qui nous permettent de créer des produits à la fois design et durables. Ce produit bénéficie d'une garantie fabricant de 5 ans couvrant les défauts de fabrication à compter de la date d'achat (en cas d'achat en magasin) ou de la date de livraison (en cas d'achat sur Internet), sans coût supplémentaire pour une utilisation domestique normale (non commerciale ni professionnelle).

Pour déposer une réclamation au titre de cette garantie, vous devez présenter votre preuve d'achat (ticket de caisse, facture d'achat ou toute autre preuve recevable en vertu de la loi en vigueur). Conservez votre preuve d'achat dans un endroit sûr. Pour que cette garantie soit applicable, le produit que vous avez acheté doit être neuf. La garantie ne s'applique pas aux produits d'occasion ou aux modèles d'exposition. Sauf indication contraire prévue par la loi en vigueur, tout produit de remplacement fourni au titre de la présente garantie ne sera garanti que jusqu'à expiration de la période de garantie initiale.

Cette garantie couvre les défaillances et dysfonctionnements du produit, sous réserve que le produit ait été utilisé conformément à l'usage pour lequel il a été conçu, qu'il ait été installé, nettoyé et entretenu conformément aux informations contenues dans les présentes conditions générales ainsi que dans le manuel d'utilisation, et conformément à la pratique, sous réserve que celles-ci n'aillent pas à l'encontre du manuel d'utilisation.

Cette garantie ne couvre pas les défauts et dommages causés par l'usure normale ni les dommages pouvant résulter d'une utilisation non conforme, d'une installation ou d'un assemblage défectueux, ou d'une négligence, d'un accident, d'une mauvaise utilisation ou d'une modification du produit. Sauf indication contraire prévue par la loi en vigueur, cette garantie ne couvre en aucun cas les coûts accessoires (expédition, transport, frais de désinstallation et réinstallation, main d'œuvre, etc.), ni les dommages directs et indirects.

Si le produit est défectueux, nous nous engageons, dans un délai raisonnable, à remplacer/rembourser.

Cette garantie est valable dans le pays où vous avez acheté ce produit. Toute demande au titre de la garantie doit être adressée au magasin où vous avez acheté ce produit.

Cette garantie s'ajoute à vos droits au titre de la loi, sans les affecter.

Si vous avez acheté ce produit en France, en plus de cette garantie commerciale, le vendeur reste tenu de respecter la garantie légale de conformité prévue par les articles L217-4 à L217-14 du Code de la consommation et aux articles qui concernent les vices cachés de la chose vendue dans les conditions prévues aux articles 1641 à 1648 et 2232 du Code civil. Le distributeur auprès duquel vous avez acheté ce produit répond de tout défaut de conformité ou vice caché du produit, conformément aux présentes dispositions.

En vertu de l'article L217-16 du Code de la consommation, lorsque l'acheteur demande au vendeur, pendant la durée de la garantie commerciale qui lui a été consentie lors de l'acquisition ou de la réparation d'un bien meuble, une remise en état couverte par la garantie, toute période d'immobilisation d'au moins sept jours vient s'ajouter à la durée de la garantie qui reste à courir. Cette période court à compter de la demande d'intervention de l'acheteur ou de la mise à disposition pour réparation du bien en cause, si cette mise à disposition est postérieure à la demande d'intervention. Garantie légale de conformité (extrait du Code de la consommation) : Article L217-4 du Code de la consommation - Le vendeur doit livrer un bien conforme au contrat et répond des défauts de conformité existant lors de la livraison. Il répond également des défauts de conformité résultant de l'emballage, des instructions de montage ou de l'installation lorsque celle-ci a été mise à sa charge par le contrat ou a été réalisée sous sa responsabilité. Article L217-5 du Code de la consommation - Le bien est conforme au contrat : 1. S'il est adapté à l'objectif généralement prévu pour des biens similaires et, le cas échéant : s'il correspond à la description donnée par le vendeur et possède les qualités présentées par le vendeur à l'acheteur sous forme d'échantillon ou de modèle ; s'il présente des qualités que l'acheteur peut légitimement attendre au regard des déclarations publiques faites par le vendeur, par le fabricant ou par son représentant, notamment dans la publicité ou l'étiquetage ; 2. Ou s'il présente les caractéristiques définies d'un commun accord par les parties ou est propre à tout usage spécial recherché par l'acheteur, porté à la connaissance du vendeur et que ce dernier a accepté. Article L217-12 du Code de la consommation - Toute réclamation suite à un défaut de conformité est limitée à deux ans à compter de la livraison du bien. Garantie légale sur les vices cachés (extrait du Code de la consommation) :

Article 1641 du Code civil - Le vendeur est tenu de la garantie en cas de défauts cachés de la chose vendue qui la rendent impropre à l'usage auquel on la destine, ou qui diminuent tellement cet usage que l'acheteur ne l'aurait pas acquise, ou n'en aurait donné qu'un moindre prix, s'il les avait connus. Article 1648 du Code civil (alinéa 1) - Toute réclamation résultant de vices cachés doit être faite par l'acheteur dans un délai de deux ans à compter de la découverte du vice.

IMPORTANT – A CONSERVER POUR DE FUTURS BESOINS DE REFERENCE : A LIRE SOIGNEUSEMENT.

PL
Bezpieczeństwo

WAŻNE: PRZED ROZPOCZĘCIEM UŻYTKOWANIA URZĄDZENIA NALEŻY DOKŁADNIE PRZECZYTAĆ NINIEJSZĄ INSTRUKCJĘ OBSŁUGI ORAZ ZAPOZNAĆ SIĘ Z DZIAŁANIEM, USTAWIENIAMI I FUNKCJAMI RÓŻNYCH PRZEŁĄCZNIKÓW.

- Należy przestrzegać zaleceń dotyczących bezpieczeństwa i obsługi w celu uniknięcia potencjalnych zagrożeń i niebezpieczeństw.
- Niniejszą instrukcję należy zachować do użytku w przyszłości. W przypadku przekazania urządzenia osobie trzeciej należy do niego dołączyć niniejszą instrukcję.

OSTRZEŻENIE! NIEBEZPIECZEŃSTWO TRWAŁEGO USZKODZENIA WZROKU!

- Promieniowanie laserowe!
- Nie wolno patrzeć bezpośrednio na wiązkę lasera.
- Urządzenie laserowe klasy II

OSTRZEŻENIE!

- NIE WOLNO UŻYWAĆ NARZĘDZIA W POBLIŻU DZIECI ANI ZWIERZĄT DOMOWYCH — URZĄDZENIE NIE JEST ZABAWKĄ I NIE JEST PRZEZNACZONE DO UŻYTKU PRZEZ DZIECI.
- NIE WOLNO USUWAĆ ANI NISZCZYĆ ŻADNEJ ETYKIETY WIDNIEJĄCEJ NA TYM URZĄDZENIU.
- NIE WOLNO PATRZEĆ BEZPOŚREDNIO NA WIĄZKĘ LASERA, PONIEWAŻ MOŻE TO SPOWODOWAĆ UTRATĘ WZROKU. LASER NALEŻY WŁĄCZAĆ TYLKO NA CZAS UŻYTKOWANIA.
- NIE WOLNO USTAWIAĆ NARZĘDZIA W POŁOŻENIU, KTÓRE MOŻE SPOWODOWAĆ SPOGLĄDANIE NA WIĄZKĘ LASERA PRZEZ INNE OSOBY, W SPOSÓB ŚWIADOMY LUB NIEŚWIADOMY, A OSOBY POSTRONNE NALEŻY UŚWIADOMIĆ W KWESTII ZAGROŻEŃ.

- NIE WOLNO KIEROWAĆ WIĄZKI LASERA EMITOWANEJ PRZEZ URZĄDZENIE NA LUDZI ANI ZWIERZĘTA.
- NIE WOLNO KIEROWAĆ LASERA NA BŁYSZCZĄCE ANI ODBLASKOWE POWIERZCHNIE, TAKIE JAK SZKŁO LUB WYPOLEROWANE METALE, PONIEWAŻ MOGŁOBY TO SPOWODOWAĆ ODBICIE WIĄZKI Z POWROTEM NA OPERATORA LUB OSOBY ZNAJDUJĄCE SIĘ W POBLIŻU.
- NIE WOLNO PODEJMOWAĆ JAKICHKOLWIEK PRÓB MODYFIKACJI DZIAŁANIA TEGO URZĄDZENIA LASEROWEGO. MOŻE TO SPOWODOWAĆ NIEBEZPIECZNĄ EKSPOZYCJĘ NA PROMIENIOWANIE LASEROWE.
- NIE WOLNO PODEJMOWAĆ PRÓB NAPRAWY ANI DEMONTAŻU LASEROWEGO NARZĘDZIA POMIAROWEGO. WSZELKIE NIEZBĘDNE NAPRAWY TEGO URZĄDZENIA LASEROWEGO POWINNY BYĆ PRZEPROWADZANE WYŁĄCZNIE PRZEZ WYKWALIFIKOWANEGO SERWISANTA.
- STOSOWAĆ WYŁĄCZNIE AKCESORIA PRZEZNACZONE DO UŻYTKU Z TYM LASEREM. KORZYSTANIE Z AKCESORIÓW PRZEZNACZONYCH DO INNYCH URZĄDZEŃ LASEROWYCH MOŻE SKUTKOWAĆ POWAŻNYMI OBRAŻENIAMI.
- NIE WOLNO UMIESZCZAĆ ANI PRZECHOWYWAĆ URZĄDZENIA W SKRAJNYCH TEMPERATURACH.
- NIE WOLNO UŻYWAĆ NARZĘDZIA W ŚRODOWISKU ZAGROŻONYM WYBUCHEM, NP. W KTÓRYM WYSTĘPUJĄ ŁATWOPALNE GAZY LUB PYŁY. KAŻDA ISKRA WYTWORZONA PRZEZ NARZĘDZIE MOGŁABY DOPROWADZIĆ DO ZAPŁONU TYCH PYŁÓW LUB OPARÓW.
- UTRZYMYWAĆ NARZĘDZIE Z DALA OD ROZRUSZNIKÓW SERCA. MAGNES ZNAJDUJĄCY SIĘ WEWNĄTRZ NARZĘDZIA GENERUJE POLE MAGNETYCZNE, KTÓRE MOŻE UPOŚLEDZAĆ DZIAŁANIE ROZRUSZNIKÓW SERCA.
- UTRZYMYWAĆ NARZĘDZIE Z DALA OD MAGNETYCZNYCH NOŚNIKÓW DANYCH ORAZ URZĄDZEŃ WRAŻLIWYCH NA DZIAŁANIE POLA MAGNETYCZNEGO. ODDZIAŁYWANIE MAGNESU MOŻE SPOWODOWAĆ TRWAŁĄ UTRATĘ DANYCH.
- DOKONYWANIE POMIARÓW POZA ZAKRESEM ZNAMIONOWYM URZĄDZENIA MOŻE SKUTKOWAĆ ICH NIEDOKŁADNOŚCIĄ.
- UŻYWANIE NARZĘDZI OPTYCZNYCH Z TYM URZĄDZENIEM ZWIĘKSZA RYZYKO USZKODZENIA WZROKU.
- NALEŻY ZAWSZE UPEWNIĆ SIĘ, ŻE WSZELKIE OSOBY POSTRONNE ZNAJDUJĄCE SIĘ W POBLIŻU MAJĄ ŚWIADOMOŚĆ ZAGROŻEŃ WYNIKAJĄCYCH Z BEZPOŚREDNIEGO SPOGLĄDANIA W NARZĘDZIE POMIAROWE.
- NIE WOLNO UŻYWAĆ OKULARÓW DO PRACY Z LASEREM JAKO OKULARÓW OCHRONNYCH. UŁATWIAJĄ ONE WIDZENIE WIĄZKI LASERA; NIE CHRONIĄ PRZED PROMIENIOWANIEM LASEROWYM ANI ŻADNĄ INNĄ FORMĄ ODDZIAŁYWANIA.
- W PRZYPADKU CZYSZCZENIA OTWORÓW PRZEPUSZCZAJĄCYCH ŚWIATŁO LASERA NALEŻY ZAWSZE WYJĄĆ BATERIE.

- NALEŻY ZAWSZE DOBRAĆ WŁAŚCIWY ROZMIAR I KLASĘ BATERII NAJBARDZIEJ ODPOWIADAJĄCE PRZEZNACZENIU. NALEŻY ZACHOWAĆ DO WGLĄDU INFORMACJE PRZEKAZANE WRAZ Z URZĄDZENIEM, KTÓRE UŁATWIAJĄ DOBÓR WŁAŚCIWEJ BATERII.
- WYMIENIAĆ JEDNOCZEŚNIE CAŁY ZESTAW BATERII.
- NALEŻY UPEWNIĆ SIĘ, ŻE BATERIE SĄ PRAWIDŁO WŁOŻONE ZGODNIE Z OZNACZENIAMI BIEGUNÓW (+ I -).
- JEŚLI URZĄDZENIE NIE BĘDZIE UŻYWANE PRZEZ DŁUŻSZY CZAS, NALEŻY WYJĄĆ Z NIEGO BATERIE.
- ZUŻYTE BATERIE NALEŻY NIEZWŁOCZNIE WYJĄĆ.

Dane techniczne

Dokładność	± 3 mm w zakresie 10 m
Zakres samopoziomowania	Zwykle ± 4°
Klasa lasera	Klasa II
Długość fali lasera	520 nm ± 5 nm
Maks. moc lasera	< 1mW
Źródło zasilania	2 baterie AA 1,5V (do nabycia osobno)
Pyło- i wodoszczelność	IP54
Zakres temperatury roboczej	-10°C do +50°C
Zakres temperatury przechowywania	-16°C do +70°C
Mocowanie statywu	¼″
Wymiary (dł. x szer. x wys.)	75,2 mm x 85,1 mm x 75,8 mm
Waga (bez baterii)	0,330 kg +/- 20 g

***WAŻNE:** Dokładność jest szacowana w odległości 10 metrów. W niekorzystnych warunkach, takich jak jaskrawe oświetlenie wnętrza, powierzchnie przezroczyste (np. szkło, woda), porowate (np. materiały izolacyjne) lub odblaskowe (np. wypolerowany metal, szkło) albo bardzo nierówne (np. tynk strukturalny, kamień naturalny), zakres pomiaru i dokładność narzędzia ulegną zmniejszeniu.

Recykling i utylizacja

Ochrona środowiska: Zużyte produkty elektryczne są utylizowane i nie powinny być wyrzucane wraz z odpadami domowymi. Prosimy o przekazanie do recyklingu do odpowiednich zakładów lub skontaktowanie się z lokalnymi władzami lub sklepem w celu uzyskania porady dotyczącej recyklingu.

CE	Ten produkt spełnia wymogi zgodności zawarte w odnośnych rozporządzeniach lub dyrektywach unijnych.
	Zużytych urządzeń elektrycznych nie należy wyrzucać razem z odpadami komunalnymi. Należy oddać je do sklepów Castoramy w wyznaczonych miejscach. Wskazówki dotyczące recyklingu można uzyskać od lokalnych władz lub od sprzedawcy.
xxWyy	xx-rok; yy-tydzień roku
	Promieniowanie laserowe!
LASER 2	Produkt laserowy klasy II.
	Nie wolno patrzee na wiązkę swiatla.

Gwarancja

Przykładamy szczególną wagę do tego, aby wybierać materiały wysokiej jakości i stosować techniki produkcyjne, które umożliwiają tworzenie wytrzymałych, a zarazem atrakcyjnych produktów. Ten produkt ma gwarancję producenta na 5 lat, która obejmuje wady produkcyjne, począwszy od daty zakupu (zakup w sklepie) lub dostawy (zakup przez Internet) bez dodatkowych kosztów w przypadku normalnego (nieprofesjonalnego lub niekomercyjnego) użytku domowego.

Aby dokonać zgłoszenia reklamacyjnego, należy przedstawić dowód zakupu (np. paragon, fakturę lub inny dowód na mocy obowiązujących przepisów prawa). Dowód zakupu należy przechowywać w bezpiecznym miejscu. Gwarancja obejmuje produkty nowe; nie obejmuje produktów używanych lub z ekspozycji. Produkt zamienny objęty niniejszą gwarancją będzie nią objęty aż do wygaśnięcia okresu obowiązywania gwarancji oryginalnego produktu, chyba że określono inaczej w obowiązujących przepisach prawa.

Niniejsza gwarancja obejmuje wady i uszkodzenia produktu, pod warunkiem że produkt był używany zgodnie z przeznaczeniem oraz zamontowany, czyszczony i konserwowany zgodnie z informacjami zawartymi powyżej oraz w instrukcji obsługi, a także ze standardowymi praktykami (jeśli te praktyki nie są sprzeczne z instrukcją użytkownika).

Niniejsza gwarancja nie obejmuje wad ani uszkodzeń wynikających z normalnego zużycia lub uszkodzeń będących skutkiem niewłaściwego używania, montażu lub złożenia, a także zaniedbania, wypadku i modyfikacji produktu. Gwarancja nie obejmuje w żadnym wypadku dodatkowych kosztów (transportu, przenoszenia, montażu i demontażu, robocizny itd.) ani strat bezpośrednich lub pośrednich, chyba że określono inaczej w obowiązujących przepisach prawa.

Jeśli produkt jest wadliwy, we właściwym czasie wymienimy/dokonamy zwrotu pieniędzy.

Prawa wynikające z tej gwarancji obowiązują w kraju, w którym zakupiono produkt. Zapytania dotyczące gwarancji powinno się kierować do sklepu, w którym zakupiono produkt.

Niniejsza gwarancja jest dokumentem dodatkowym, który nie ma wpływu na ustawowe prawa konsumenta.

Jeśli produkt zakupiono w Polsce, niniejsza gwarancja nie wyklucza, nie ogranicza ani nie zawiesza uprawnień wynikających z przepisów prawa dotyczących gwarancji na wady zakupionego towaru.

WAŻNE – NALEŻY DOKŁADNIE PRZECZYTAĆ NINIEJSZE INFORMACJE I ZACHOWAĆ.

RO
Siguranță

IMPORTANT: CITEȘTE CU ATENȚIE MANUALUL DE INSTRUCȚIUNI ÎNAINTE DE A UTILIZA PRODUSUL ȘI FAMILIARIZEAZĂ-TE CU FUNCȚIONAREA, REGLAJELE ȘI FUNCȚIILE DIFERITELOR COMUTATOARE.

- Ia în considerare și respectă instrucțiunile de siguranță și funcționare pentru a evita posibile riscuri și pericole.
- Păstrează aceste instrucțiuni pentru utilizare ulterioară. Dacă înmânezi produsul unei terțe părți, include și aceste instrucțiuni.

AVERTISMENT! PERICOL DE RĂNIRE PERMANENTĂ A OCHILOR!

- Radiație laser!
- Nu privi direct in raza laserului.
- Produs cu laser, clasa II

AVERTISMENT!

- NU UTILIZA INSTRUMENTUL ÎN PREAJMA COPIILOR SAU ANIMALELOR; ACEST PRODUS NU ESTE O JUCĂRIE ȘI NU ESTE DESTINAT UTILIZĂRII DE CĂTRE COPII.
- NU DEZLIPI SAU DISTRUGE NICIO ETICHETĂ DE PE INSTRUMENT.
- NU PRIVI DIRECT ÎN RAZA LASER, DEOARECE POATE CAUZA ORBIREA. PORNEȘTE LASERUL NUMAI ATUNCI CÂND UTILIZEZI INSTRUMENTUL.
- NU AȘEZA INSTRUMENTUL ÎNTR-O POZIȚIE ÎN CARE RAZA LASERULUI SĂ BATĂ ÎN OCHII CUIVA, FIE INTENȚIONAT FIE NEINTENȚIONAT ȘI ASIGURĂ-TE CĂ PERSOANELE DIN PREAJMĂ SUNT CONȘTIENTE DE PERICOLE.
- NU ÎNDREPTA RAZA LASERULUI EMISĂ DE INSTRUMENT ÎNSPRE OAMENI SAU ANIMALE.
- NU ÎNDREPTA LASERUL SPRE SUPRAFEȚE LUCIOASE SAU REFLEXIVE, PRECUM STICLA SAU METALE LUSTRUITE, DEOARECE ACEST LUCRU POATE REFLECTA RAZA ÎNAPOI SPRE OPERATOR SAU PERSOANELE DIN PREAJMĂ.

- NU ÎNCERCA SĂ MODIFICI PERFORMANȚA DISPOZITIVULUI CU LASER ÎN NICIUN FEL. ACEST LUCRU POATE AVEA CA REZULTAT O EXPUNERE PERICULOASĂ LA RADIAȚIA LASER.
- NU ÎNCERCA SĂ REPARI SAU SĂ DEZASAMBLEZI INSTRUMENTUL DE MĂSURAT CU LASER. ORICE REPARAȚIE NECESARĂ LA ACEST PRODUS CU LASER TREBUIE EFECTUATĂ NUMAI DE CĂTRE PERSONALUL DE SERVICE CALIFICAT.
- UTILIZEAZĂ NUMAI ACCESORII CONCEPUTE PENTRU UTILIZARE CU ACEST PRODUS CU LASER. UTILIZAREA ACCESORIILOR CONCEPUTE PENTRU ALTE PRODUSE CU LASER POATE CAUZA RĂNIREA GRAVĂ.
- NU AMPLASA SAU DEPOZITA PRODUSUL ÎN CONDIȚII DE TEMPERATURĂ EXTREMĂ.
- NU UTILIZA INSTRUMENTUL ÎN MEDII EXPLOZIVE, CUM AR FI ÎN PREZENȚA GAZELOR SAU PULBERILOR INFLAMABILE. ORICE SCÂNTEI CAUZATE DE ACEST INSTRUMENT AR PUTEA APRINDE PULBERILE SAU VAPORII.
- ȚINE INSTRUMENTUL DEPARTE DE STIMULATOARELE CARDIACE. MAGNETUL DIN INTERIOR GENEREAZĂ UN CÂMP MAGNETIC CARE POATE INTERFERA CU FUNCȚIONAREA STIMULATOARELOR CARDIACE.
- ȚINE INSTRUMENTUL DEPARTE DE SUPORTURI MAGNETICE DE STOCARE DATE ȘI DE ECHIPAMENTUL MAGNETIC SENSIBIL. EFECTUL MAGNETULUI POATE CAUZA PIERDEREA DEFINITIVĂ A DATELOR.
- MĂSURĂTORILE AR PUTEA FI IMPRECISE DACĂ FOLOSEȘTI DISPOZITIVUL ÎN AFARA INTERVALULUI NOMINAL.
- UTILIZAREA INSTRUMENTELOR OPTICE CU ACEST PRODUS VA CREȘTE PERICOLUL DE LEZIUNI OCULARE.
- ASIGURĂ-TE ÎNTOTDEAUNA CĂ PERSOANELE DIN PREAJMĂ SUNT CONȘTIENTE DE PERICOLUL PE CARE ÎL IMPLICĂ PRIVITUL DIRECT ÎN RAZA INSTRUMENTULUI DE MĂSURARE.
- NU FOLOSI OCHELARII PENTRU LASER CA OCHELARI DE PROTECȚIE. ACEȘTIA UȘUREAZĂ OBSERVAREA LASERULUI, DAR NU PROTEJEAZĂ ÎMPOTRIVA RADIAȚIEI LASER SAU A ORICĂREI FORME DE IMPACT.
- SCOATE ÎNTOTDEAUNA BATERIILE ATUNCI CÂND CUREȚI ORIFICIILE LASERULUI.
- SELECTEAZĂ ÎNTOTDEAUNA DIMENSIUNEA ȘI CLASA CORECTE ALE BATERIILOR, POTRIVITE PENTRU SCOPUL UTILIZĂRII. INFORMAȚIILE PRIVIND ALEGEREA CORECTĂ A BATERIILOR, FURNIZATE CU ECHIPAMENTUL, TREBUIE PĂSTRATE CA REFERINȚĂ.
- ÎNLOCUIEȘTE TOATE BATERIILE DIN SET ODATĂ.
- ASIGURĂ-TE CĂ BATERIILE SUNT INSTALATE CORECT ÎN PRIVINȚA POLARITĂȚII (+ ȘI –).
- SCOATE BATERIILE DIN ECHIPAMENT DACĂ ACESTA NU ESTE UTILIZAT O PERIOADĂ ÎNDELUNGATĂ.

- SCOATE IMEDIAT BATERIILE UZATE.

Date tehnice

Precizie	± 3 mm la 10 m
Interval de autostabilizare	De obicei ± 4°
Clasă laser	Clasa II
Lungime de undă laser	520 nm ± 5 nm
Putere max. laser	<1 mw
Sursă de alimentare	2 baterii AA de 1,5 V (neincluse)
Rezistență la praf și apă	IP54
Interval temperatură de funcționare	-10 °C - + 50 °C
Interval temperatură de depozitare	-16 °C - + 70 °C
Montură trepied	¼”
Dimensiune (L x l x H)	75,2 mm x 85,1 mm x 75,8 mm
Greutate (fără baterii)	0,330 kg +/- 20 g

***IMPORTANT:** Precizia este calculată pe o distanță de 10 metri. În condiții nefavorabile, cum ar fi în caz de iluminare interioară extremă, suprafețe transparente (de ex., sticlă, apă), suprafețe poroase (de ex., materiale de izolație), suprafețe reflectorizante (de ex., metal lustruit, sticlă) sau suprafețe foarte aspre (de ex., tencuială aspră, piatră naturală), intervalul de măsurare și acuratețea instrumentului vor fi reduse.

Reciclare şi eliminare

Protecţia mediului: Produsele electrice eliminate sunt reciclabile şi nu trebuie eliminate împreună cu gunoiul menajer. Reciclaţi acolo unde există facilităţile necesare sau adresaţi-vă autorităţii locale sau magazinului local pentru sfaturi privind reciclarea.

CE	Acest produs respectă cerințele de conformitate ale reglementărilor sau directivelor europene aplicabile.
	Deşeurile produselor electrice nu trebuie să fie eliminate împreună cu deşeurile menajere. Vă rog să eliminaţi deşeurile menajere în locurile special amenajate. Contactaţi autorităţile locale sau magazinul de unde aţi achiziţionat produsul pentru detalii referitoare la reciclare.
xxWyy	xx-anul; yy-săptămână din an

	Radiatie cu laser!
LASER 2	Produs cu laser, clasa II.
	Nu priviti in raza.

Garanție

Avem o grijă deosebită să selectăm materiale de înaltă calitate şi să utilizăm tehnici de fabricare care ne permit să creăm produse care încorporează designul şi durabilitatea. Acest produs beneficiază de garanţie din partea producătorului de 5 ani pentru defectele de fabricaţie, de la data achiziţiei (dacă este cumpărat din magazin) sau de la data livrării (dacă este cumpărat online), fără niciun cost suplimentar pentru uz casnic normal (nu profesional sau comercial).

Pentru a efectua o solicitare în temeiul acestei garanţii, trebuie să prezentaţi dovada achiziţiei (cum ar fi, chitanţa de vânzare/bonul fiscal, factura de achiziţie sau alte dovezi admisibile conform legii aplicabile); vă rugăm să păstraţi dovada achiziţiei într-un loc sigur. Pentru ca această garanţie să se aplice, produsul achiziţionat trebuie să fie nou, garanţia neaplicându-se pentru produse la mâna a doua sau produse de prezentare. Cu excepția cazului în care legislația aplicabilă prevede altfel, orice produs înlocuitor livrat în baza prezentei garanţii va beneficia de garanţie doar până la expirarea perioadei iniţiale de garanţie.

Prezenta garanţie acoperă defecţiunile produsului şi erorile de funcţionare, cu condiţia ca produsul să fi fost utilizat în scopul prevăzut şi să fi fost instalat, curăţat, îngrijit şi întreţinut în conformitate cu informaţiile conţinute în termenii şi condiţiile prezente, manualul de utilizare şi practicile standard, cu condiţia ca practicile standard să nu fie în contradicţie cu manualul de utilizare.

Această garanţie nu acoperă defectele şi deteriorările provocate de uzura normală sau daunele care pot fi rezultatul utilizării necorespunzătoare, instalării sau asamblării defectuoase, neglijenţei, accidentelor, utilizării greşite sau modificărilor aduse produsului. Cu excepția cazului în care legislația aplicabilă prevede altfel, prezenta garanţie nu va acoperi, în niciun caz, costurile suplimentare (de expediere, deplasare, dezinstalare şi reinstalare, manoperă etc.) sau daunele directe şi indirecte.

Dacă produsul este defect, vom proceda, într-un timp rezonabil, înlocuirea/returnarea banilor.

Drepturile acoperite de această garanţie sunt aplicabile în ţara în care aţi achiziţionat produsul. Întrebările legate de garanţie trebuie adresate magazinului de la care aţi achiziţionat produsul.

Garanţia este suplimentară drepturilor dvs. legale şi nu le afectează.

Dacă achiziționați acest produs din Turcia sau România, veți primi o garanție.

IMPORTANT – PĂSTRAŢI ACESTE INFORMAŢII PENTRU REFERINŢE VIITOARE: CITIŢI CU ATENŢIE.

Seguridad

IMPORTANTE: LEA ESTE MANUAL DE INSTRUCCIONES DETENIDAMENTE ANTES DE UTILIZAR EL PRODUCTO Y FAMILIARÍCESE CON EL FUNCIONAMIENTO, LOS AJUSTES Y LAS FUNCIONES DE LOS DIFERENTES INTERRUPTORES.

- Siga las instrucciones de seguridad y funcionamiento a fin de evitar posibles riesgos y peligros.
- Guarde estas instrucciones para futuras consultas. Si pasa el producto a un tercero, incluya estas instrucciones.

ADVERTENCIA: ¡PELIGRO DE LESIONES PERMANENTES EN LOS OJOS!

- ¡Radiación láser!
- No mire directamente al haz de luz.
- Producto láser de Clase II

ADVERTENCIA:

- NO UTILICE LA HERRAMIENTA CERCA DE NIÑOS O MASCOTAS. ESTE PRODUCTO NO ES UN JUGUETE Y NO ESTÁ PENSADO PARA QUE LO USEN LOS NIÑOS.
- NO QUITE NI ROMPA NINGUNA DE LAS ETIQUETAS ADHERIDAS A ESTE INSTRUMENTO.
- NO MIRE DIRECTAMENTE AL HAZ DE LUZ LÁSER, YA QUE ESTO PUEDE CAUSAR CEGUERA. ENCIENDA EL LÁSER SOLO CUANDO VAYA A USARLO.
- NO SITÚE EL INSTRUMENTO EN UNA POSICIÓN EN LA QUE ALGUIEN PUEDA MIRAR FIJAMENTE EL HAZ DE LUZ LÁSER, VOLUNTARIA O INVOLUNTARIAMENTE, Y ASEGÚRESE DE QUE LAS PERSONAS A SU ALREDEDOR SON CONSCIENTES DE LOS PELIGROS.
- NO APUNTE CON EL HAZ DE LUZ LÁSER EMITIDO POR EL INSTRUMENTO A PERSONAS NI ANIMALES.
- NO APUNTE CON EL LÁSER HACIA SUPERFICIES BRILLANTES NI REFLECTANTES COMO VIDRIO O METALES PULIDOS, YA QUE EL HAZ DE LUZ PODRÍA REFLEJARSE HACIA EL OPERADOR O LOS TRANSEÚNTES.
- NO INTENTE MODIFICAR EL RENDIMIENTO DE ESTE DISPOSITIVO LÁSER EN MODO ALGUNO, YA QUE ESTO PUEDE RESULTAR EN UNA EXPOSICIÓN PELIGROSA A LA RADIACIÓN LÁSER.
- NO INTENTE REPARAR NI DESMONTAR LA HERRAMIENTA DE MEDICIÓN POR LÁSER. CUALQUIER REPARACIÓN NECESARIA DE ESTE PRODUCTO LÁSER DEBE REALIZARLA ÚNICAMENTE PERSONAL DE MANTENIMIENTO CUALIFICADO.

- UTILICE ÚNICAMENTE ACCESORIOS QUE HAYAN SIDO DISEÑADOS PARA SU USO CON ESTE LÁSER. EL USO DE ACCESORIOS DISEÑADOS PARA OTROS PRODUCTOS LÁSER PUEDE CAUSAR LESIONES GRAVES.
- NO COLOQUE NI ALMACENE EL PRODUCTO EN LUGARES CON TEMPERATURAS EXTREMAS.
- NO MANEJE LA HERRAMIENTA EN ATMÓSFERAS EXPLOSIVAS, COMO EN PRESENCIA DE GASES O POLVOS INFLAMABLES. CUALQUIER CHISPA PRODUCIDA POR LA HERRAMIENTA PODRÍA PRENDER EL POLVO O LOS GASES.
- MANTENGA LA HERRAMIENTA ALEJADA DE PERSONAS CON MARCAPASOS, YA QUE EL IMÁN DEL INTERIOR DE LA HERRAMIENTA GENERA UN CAMPO MAGNÉTICO QUE PUEDE AFECTAR A SU FUNCIONAMIENTO.
- MANTENGA LA HERRAMIENTA ALEJADA DE DISPOSITIVOS DE ALMACENAMIENTO DE DATOS MAGNÉTICOS Y EQUIPOS SENSIBLES A LOS CAMPOS MAGNÉTICOS. EL EFECTO DEL IMÁN PODRÍA PROVOCAR QUE LOS DATOS SE PERDIERAN DE FORMA PERMANENTE.
- LAS MEDICIONES PUEDEN NO SER PRECISAS SI SE SOBREPASA EL RANGO NOMINAL DEL DISPOSITIVO.
- EL USO DE INSTRUMENTOS ÓPTICOS CON ESTE PRODUCTO AUMENTA EL RIESGO DE LESIONES EN LOS OJOS.
- ASEGÚRESE SIEMPRE DE QUE LAS PERSONAS SITUADAS A SU ALREDEDOR SON CONSCIENTES DE LOS PELIGROS QUE CONLLEVA MIRAR DIRECTAMENTE LA HERRAMIENTA DE MEDICIÓN.
- NO UTILICE LAS GAFAS DE VISIÓN LÁSER A MODO DE GAFAS DE SEGURIDAD. VER EL LÁSER SERÁ MÁS SENCILLO CON ELLAS, PERO NO LE PROTEGERÁN DE LA RADIACIÓN LÁSER NI DE NINGÚN OTRO TIPO DE IMPACTO.
- RETIRE SIEMPRE LAS PILAS CUANDO LIMPIE LAS ABERTURAS DEL PROYECTOR LÁSER.
- SELECCIONE SIEMPRE EL TAMAÑO Y EL GRADO DE LAS PILAS ADECUADOS PARA EL USO PREVISTO. DEBE CONSERVAR COMO REFERENCIA LA INFORMACIÓN PROPORCIONADA CON EL EQUIPO PARA SELECCIONAR CORRECTAMENTE LAS PILAS.
- SI ES NECESARIO CAMBIAR LAS PILAS, SUSTITÚYALAS TODAS A LA VEZ.
- ASEGÚRESE DE QUE LAS PILAS ESTÁN INSTALADAS CORRECTAMENTE EN FUNCIÓN DE SU POLARIDAD (+ Y –).
- SI NO VA A UTILIZAR EL EQUIPO DURANTE UN PERIODO DE TIEMPO PROLONGADO, RETIRE LAS PILAS.
- RETIRE LAS PILAS AGOTADAS LO ANTES POSIBLE.

Datos técnicos

Precisión	± 3 mm a 10 m
Rango de autonivelación	Normalmente ± 4°
Clase de láser	Clase II
Longitud de onda del láser	520 nm ± 5 nm
Potencia máxima del láser	<1 mw
Fuente de alimentación	2 pilas AA de 1,5 V (no incluidas)
Resistencia al polvo y al agua	IP54
Rango de temperatura de funcionamiento	De -10 °C a 50 °C
Rango de temperatura de almacenamiento	De -16 °C a 70 °C
Soporte del trípode	¼"
Dimensiones (Long. x An. x Al.)	75,2 mm x 85,1 mm x 75,8 mm
Peso (sin pilas)	0,330 kg +/- 20 g

*** IMPORTANTE:** La precisión se evalúa a una distancia de 10 metros. En condiciones desfavorables, como en condiciones de iluminación interior extremas o en superficies transparentes (p. ej., vidrio o agua), superficies porosas (p. ej., materiales aislantes), superficies reflectantes (p. ej., metales pulidos o vidrio) o superficies muy bastas (p. ej., metal fundido basto o piedra natural), el rango de medición y la precisión de la herramienta se verán reducidos.

Reciclaje y desecho

Protección medioambiental: Los productos eléctricos desechados se pueden reciclar y no deben tirarse a la basura doméstica. Recíclalos siempre que existan las instalaciones apropiadas, o pida asesoramiento a la autoridad local o la tienda en la que adquirió el producto.

CE	Este producto cumple los requisitos de conformidad de los reglamentos o las directivas europeas aplicables.
	Los productos eléctricos usados no deben incluirse en los desperdicios domésticos. Por favor, utilice las instalaciones a su disposición para un tratamiento específico de los mismos. Pregunte a las autoridades locales o a su minorista cómo puede reciclar.
xxWyy	xx-año; yy-semana del año
	¡Radiación láser!

LASER 2	Producto laser Clase II.
	No mire directamente al haz de luz.

Garantía

Nos ocupamos especialmente en seleccionar materiales de alta calidad y usar técnicas de fabricación que nos permitan crear productos que aporten diseño y durabilidad. Este producto tiene una garantía del fabricante de 5 años frente a defectos de fabricación, a partir de la fecha de adquisición (si se adquiere en una tienda) o de entrega (si se adquiere por Internet), sin coste adicional para uso normal doméstico (ni profesional ni comercial).

Para presentar una reclamación en el marco de esta garantía, deberá presentar el comprobante de compra (como un recibo, factura de compra u otras pruebas admisibles en virtud de la ley aplicable); conserve su comprobante de compra en un lugar seguro. Para poder acogerse a esta garantía, el producto adquirido deberá ser nuevo; la garantía no se aplicará a productos de segunda mano o productos de exposición. A menos que la legislación vigente indique lo contrario, todo producto de sustitución entregado conforme a esta garantía estará cubierto solo hasta la fecha de vencimiento de la garantía original.

La presente garantía cubre los fallos y anomalías del producto siempre y cuando este se haya utilizado para los fines para los que está destinado y que su instalación, limpieza, cuidado y mantenimiento se hayan efectuado de conformidad tanto con la información descrita en estos términos y condiciones y en el manual del usuario, como con la práctica habitual, siempre y cuando esta no entre en conflicto con el contenido del manual de usuario.

Esta garantía no cubre defectos ni daños causados por el desgaste normal, ni daños que pudiesen ser resultado de usos indebidos, instalaciones o montajes deficientes, negligencia, accidente, uso indebido o modificación del producto. A menos que se indique lo contrario en la ley aplicable, esta garantía no cubre, bajo ningún concepto, los gastos accesorios (transporte, movimiento, costes de desinstalación y reinstalación, mano de obra, etc.) ni los daños directos o indirectos.

Si el producto es defectuoso, procederemos, en un plazo razonable, a su sustitución/reembolso.

Los derechos en virtud de esta garantía tendrán vigencia en el país donde haya adquirido el producto. Las consultas relacionadas con la garantía deberán dirigirse a la tienda en la que adquirió el producto. La garantía es complementaria y no afecta a sus derechos legales.

Si adquirió este producto en España, el distribuidor será responsable de las faltas de conformidad del producto según las disposiciones establecidas en los artículos 114 a 124 del Real Decreto Legislativo 1/2007, con fecha del 16 de noviembre, por el que se aprueba el texto refundido de la Ley General para la Defensa de los Consumidores y Usuarios y otras leyes complementarias.

IMPORTANTE – GUARDE ESTA INFORMACIÓN PARA FUTURAS CONSULTAS: LEA ATENTAMENTE.

PT
Segurança

IMPORTANTE: LEIA CUIDADOSAMENTE ESTE MANUAL DE INSTRUÇÕES ANTES DE UTILIZAR O PRODUTO E FAMILIARIZE-SE COM O FUNCIONAMENTO, AJUSTES E FUNÇÕES DOS DIVERSOS INTERRUPTORES.

- Respeite e siga as instruções de segurança e utilização para evitar possíveis riscos e perigos.
- Guarde estas instruções para uso futuro. Se o produto for transferido para terceiros, estas instruções deverão estar incluídas.

AVISO! PERIGO DE LESÃO OCULAR PERMANENTE!

- Radiação laser!
- Não olhe diretamente para o raio.
- Produto laser de Classe II.

AVISO!

- NÃO UTILIZE A FERRAMENTA PERTO DE CRIANÇAS OU ANIMAIS DE ESTIMAÇÃO. ESTE PRODUTO NÃO É UM BRINQUEDO E, COMO TAL, NÃO SE DESTINA A SER UTILIZADO POR CRIANÇAS.
- NÃO REMOVA NEM DESTRUA QUALQUER UMA DAS ETIQUETAS PRESENTES NESTE INSTRUMENTO.
- NÃO OLHE DIRETAMENTE PARA O RAIO LASER UMA VEZ QUE TAL PODE PROVOCAR CEGUEIRA. LIGUE O LASER APENAS QUANDO O UTILIZAR.
- NÃO COLOQUE A FERRAMENTA NUMA POSIÇÃO QUE POSSA FAZER COM QUE ALGUÉM OLHE PARA O RAIO LASER, INTENCIONALMENTE OU NÃO, E CERTIFIQUE-SE DE QUE OS TRANSEUNTES ESTÃO CIENTES DOS PERIGOS.
- NÃO APONTE O RAIO LASER EMITIDO PELO INSTRUMENTO PARA PESSOAS OU ANIMAIS.
- NÃO APONTE O LASER PARA SUPERFÍCIES BRILHANTES OU REFLETORAS, COMO VIDRO OU METAIS POLIDOS, POIS ESTAS PODEM REFLETIR O RAIO PARA O OPERADOR OU TRANSEUNTES.
- NÃO TENTE MODIFICAR DE QUALQUER FORMA O DESEMPENHO DESTE DISPOSITIVO A LASER. ISTO PODE RESULTAR NUMA EXPOSIÇÃO PERIGOSA À RADIAÇÃO LASER.
- NÃO TENTE REPARAR NEM DESMONTAR A FERRAMENTA DE MEDIÇÃO LASER. TODA E QUALQUER REPARAÇÃO DESTE PRODUTO LASER DEVE SER REALIZADA APENAS POR PESSOAL DE MANUTENÇÃO QUALIFICADO.

- UTILIZE APENAS ACESSÓRIOS CONCEBIDOS PARA UTILIZAÇÃO COM ESTE LASER. A UTILIZAÇÃO DE ACESSÓRIOS CONCEBIDOS PARA OUTROS PRODUTOS LASER PODE RESULTAR EM LESÕES GRAVES.
- NÃO COLOQUE NEM GUARDE O PRODUTO SOB TEMPERATURAS EXTREMAS.
- NÃO OPERE A FERRAMENTA EM AMBIENTES EXPLOSIVOS, COMO NA PRESENÇA DE GASES OU PÓS INFLAMÁVEIS. QUAISQUER FAÍSCAS CRIADAS PELA FERRAMENTA PODEM INFLAMAR O PÓ OU OS GASES.
- MANTENHA A FERRAMENTA AFASTADA DE ESTIMULADORES CARDÍACOS. O ÍMAN QUE SE ENCONTRA NO INTERIOR DA FERRAMENTA GERA UM CAMPO MAGNÉTICO QUE PODE AFETAR O FUNCIONAMENTO DOS ESTIMULADORES CARDÍACOS.
- MANTENHA A FERRAMENTA AFASTADA DE SUPORTES DE ARMAZENAMENTO DE DADOS MAGNÉTICOS E EQUIPAMENTO MAGNETICAMENTE SENSÍVEL. O EFEITO DO ÍMAN PODE LEVAR A UMA PERDA PERMANENTE DE DADOS.
- AS MEDIÇÕES PODEM NÃO SER PRECISAS SE FOREM UTILIZADAS PARA ALÉM DO INTERVALO NOMINAL DO DISPOSITIVO.
- A UTILIZAÇÃO DE INSTRUMENTOS ÓTICOS EM CONJUNTO COM ESTE PRODUTO IRÁ AUMENTAR O PERIGO DE DANO OCULAR.
- CERTIFIQUE-SE SEMPRE DE QUE QUAISQUER TRANSEUNTES NAS PROXIMIDADES ESTÃO CIENTES DOS PERIGOS RELATIVOS A OLHAR DIRETAMENTE PARA A FERRAMENTA DE MEDIÇÃO.
- NÃO USE OS ÓCULOS PARA LASER COMO ÓCULOS DE SEGURANÇA. ESTES TORNAM A VISUALIZAÇÃO DO LASER MAIS FÁCIL; NO ENTANTO, NÃO PROTEGEM CONTRA A RADIAÇÃO LASER OU QUALQUER FORMA DE IMPACTO.
- REMOVA SEMPRE AS PILHAS DURANTE A LIMPEZA DAS ABERTURAS DA LUZ LASER.
- SELECIONE SEMPRE O TAMANHO E O TIPO DA PILHA CORRETOS E MAIS ADEQUADOS PARA A UTILIZAÇÃO PREVISTA. AS INFORMAÇÕES FORNECIDAS COM O EQUIPAMENTO PARA AUXILIAR NA SELEÇÃO DAS PILHAS CORRETAS DEVEM SER GUARDADAS PARA CONSULTA FUTURA.
- SUBSTITUA TODAS AS PILHAS DE UM CONJUNTO EM SIMULTÂNEO.
- CERTIFIQUE-SE DE QUE AS PILHAS ESTÃO INSTALADAS CORRETAMENTE EM RELAÇÃO À SUA POLARIDADE (+ E -).
- REMOVA AS PILHAS DO EQUIPAMENTO SE ESTE NÃO FOR USADO POR UM PERÍODO PROLONGADO DE TEMPO.
- REMOVA IMEDIATAMENTE AS PILHAS GASTAS.

Dados técnicos

Precisão	± 3 mm a 10 m
Intervalo de autonivelamento	Normalmente ± 4°
Classe do laser	Classe II
Comprimento de onda do laser	520 nm ± 5 nm
Emissão máx. do laser	<1 mw
Fonte de alimentação	2 pilhas AA de 1,5 V (não incluídas)
Resistência ao pó e à água	IP54
Intervalo de temperatura de funcionamento	-10 °C a +50 °C
Intervalo de temperatura de armazenamento	-16 °C a +70 °C
Suporte para tripé	¼"
Dimensões (Comp. x Larg. x Alt.)	75,2 mm x 85,1 mm x 75,8 mm
Peso (sem pilhas)	0,330 kg +/- 20 g

***IMPORTANTE:** A precisão é nominal a uma distância de dez metros. Sob condições pouco favoráveis, tais como iluminação interior excessiva, superfícies transparentes (por ex., vidro, água), superfícies porosas (por ex., materiais de isolamento) ou superfícies refletoras (por ex., metal polido, vidro) ou superfícies muito ásperas (por ex., gesso áspero, pedra natural), o intervalo e a precisão de medição da ferramenta serão reduzidos.

Reciclagem e eliminação

Proteção ambiental: Os produtos elétricos eliminados são recicláveis e não devem ser eliminados juntamente com o lixo doméstico. Recicle-os sempre que tal for possível ou obtenha aconselhamento sobre reciclagem junto da sua autoridade local ou da loja onde o produto foi adquirido.

CE	Este produto está em conformidade com os requisitos das diretivas e regulamentos europeus aplicáveis.
	Os produtos elétricos residuais não deverão ser eliminados juntamente com o lixo doméstico comum. Por favor, recicle, se houver instalações adequadas para isso. Consulte as autoridades locais ou o seu revendedor quanto a conselhos de reciclagem.
xxWyy	xx-ano; yy-semana do ano
	Radiação laser!

LASER 2	Produto laser de Classe II.
	Nao olhe diretamente para o raio.

Garantia

Empenhamo-nos especialmente na seleção cuidada de materiais de elevada qualidade e utilizamos técnicas de fabrico que nos permitem criar produtos que incorporam design e durabilidade. Este produto tem uma garantia do fabricante de 5 anos contra defeitos de fabrico, a partir da data de compra (se comprado na loja) ou data de entrega (se comprado online), sem custo adicional para uso doméstico normal (não profissional ou comercial).

Para apresentar uma reclamação ao abrigo desta garantia, é necessário apresentar a prova de compra (tal como um recibo, uma fatura de compra ou outra prova admissível em conformidade com a lei em vigor). Mantenha o comprovativo de compra num lugar seguro. Para esta garantia se aplicar, o produto comprado tem de ser novo; não se aplica a produtos em segunda mão ou a produtos de exibição. Salvo disposição em contrário na lei em vigor, a garantia de qualquer produto de substituição expira no final do período da garantia do produto original.

Esta garantia cobre defeitos e falhas de produto, desde que o produto tenha sido utilizado para o fim a que se destina e tenha sido sujeito à instalação, limpeza, manutenção e a cuidados de acordo com as informações contidas nestes termos e condições, no manual do utilizador e na prática padrão, desde que a mesma não contrarie o manual de utilizador.

Esta garantia não cobre defeitos e danos causados pelo desgaste normal, nem danos que possam resultar de utilização indevida, instalação ou montagem incorreta, negligência, acidentes, utilizações indevidas ou modificações do produto. Salvo disposição em contrário na lei em vigor, esta garantia não abrange, em caso algum, custos auxiliares (expedição, deslocação, custos de desinstalação e reinstalação, mão-de-obra, etc), ou danos diretos e indiretos.

Se o produto apresentar algum defeito, iremos, dentro de um prazo razoável, substituir/reembolsar.

Os direitos no âmbito desta garantia têm força executiva no país onde adquiriu este produto. As questões relativas à garantia devem ser esclarecidas na loja onde adquiriu o produto. A garantia complementa e não afeta os seus direitos legais.

Se adquiriu este produto em Portugal - o distribuidor é responsável por quaisquer defeitos de conformidade do produto de acordo com os termos da lei relativa a garantias (Decreto-Lei N.º 67/2003), aditada pelo Decreto-Lei N.º 84/2008.

IMPORTANTE – CONSERVE ESTE MANUAL PARA FUTURAS CONSULTAS: LEIA ATENTAMENTE.

EN

Intended use

This product is intended to be used to project laser lines to aid the user in various applications. It has been designed for indoor use and can project vertical and horizontal beams. Example applications tasks such as hanging wallpaper, installing shelves etc.

Do not use the product in wet conditions or in the presence of flammable liquids or gas.

It should be kept out of reach of children and animals. Supervision is required when the product is being used by inexperienced users.

Replace batteries

Insert batteries into the base of the product, ensure you insert them in the correct polarity following the markings in the battery compartment.

WARNING: BATTERIES CAN EXPLODE, OR LEAK AND CAN CAUSE INJURY OR FIRE. TO REDUCE THIS RISK CAREFULLY FOLLOWS ALL THE WARNINGS AND INFORMATION PROVIDED.

- ALWAYS TURN OFF THE INSTRUMENT BEFORE REPLACING BATTERIES;
- ALWAYS USE BATTERIES OF THE SAME BRAND, TYPE AND AGE.
- MAKE SURE AA BATTERIES ARE INSTALLED CORRECTLY WITH REGARD TO POLARITY (+ AND –), MARKED ON THE BATTERY AND THE EQUIPMENT.
- DO NOT SHORT BATTERY TERMINALS.
- DO NOT CHARGE DISPOSABLE BATTERIES.
- REMOVE DEAD BATTERIES IMMEDIATELY AND DISPOSE OF PER LOCAL CODES.
- DO NOT DISPOSE OF BATTERIES IN FIRE.
- KEEP BATTERIES OUT OF REACH OF CHILDREN.
- PLEASE TAKE OUT THE BATTERIES WHEN THE DEVICE IS NOT IN USE, AS BATTERIES MIGHT CORRODE AND DISCHARGE THEMSELVES.

Turn on/off Laser

Press the on/off button once to turn the laser on.

Slide the pendulum lock/transit switch to the lock position and press the on/off button once more to turn the laser off – note the pendulum/transit switch must be in the lock position to turn the laser off.

Self-leveling Mode

In self-levelling mode the laser tool will level itself in a 4° ± 1° range.

1. Place the laser on a solid, flat, level, vibration free surface.
2. Move the pendulum lock to the UNLOCKED position
3. Push the on/off button to turn the laser on. If the laser line flashes then the laser is out of level, reposition the level to a more even surface.

Manual mode

Under manual mode, the self-levelling mechanism is disabled and the laser lines can be set at any slope required.

1. Move the pendulum lock to the LOCKED position
2. Push the on/off button to turn the laser on.
3. Position the laser and adjust to the required angle and height.

FR

Utilisation prévue

Ce produit est destiné à projeter des lignes laser dans le cadre de différentes utilisations. Il a été conçu pour une utilisation en intérieur et peut projeter des faisceaux verticaux et horizontaux. Il peut être utilisé lors de la pose de papier peint, de l'installation de tablettes, etc.

Ne pas utiliser le produit dans un environnement humide ou en présence de liquides ou de gaz inflammables.

Il doit être tenu hors de portée des enfants et des animaux. Toute utilisation du produit par des utilisateurs inexpérimentés doit être supervisée.

Remplacement des piles

Insérer les piles dans la base du produit, en veillant à respecter la polarité selon les marquages indiqués dans le compartiment des piles.

AVERTISSEMENT : LES PILES PEUVENT EXPLOSER OU FUIR ET PROVOQUER DES BLESSURES OU UN INCENDIE. AFIN DE RÉDUIRE CE RISQUE, SUIVRE ATTENTIVEMENT TOUS LES AVERTISSEMENTS ET TOUTES LES INFORMATIONS FOURNIS.

- TOUJOURS ÉTEINDRE L'INSTRUMENT AVANT DE REMPLACER LES PILES ;
- TOUJOURS UTILISER DES PILES DES MÊMES MARQUE, TYPE ET ÂGE.
- S'ASSURER QUE LES PILES AA SONT INSTALLÉES SELON LA POLARITÉ (+ ET –) INDIQUÉE SUR LES PILES ET L'APPAREIL.
- NE PAS COURT-CIRCUITER LES BORNES DES PILES.
- NE PAS CHARGER DES PILES JETABLES.
- RETIRER IMMÉDIATEMENT LES PILES USAGÉES ET LES METTRE AU REBUT CONFORMÉMENT AUX RÉGLEMENTATIONS LOCALES.
- NE PAS JETER LES PILES AU FEU.
- TENIR LES PILES HORS DE PORTÉE DES ENFANTS.
- RETIRER LES PILES LORSQUE L'APPAREIL N'EST PAS UTILISÉ, CAR ELLES PEUVENT SE CORRODER ET SE DÉCHARGER.

Activation/désactivation du laser

Appuyer une fois sur le bouton on/off pour allumer le laser.

Mettre le bouton de verrouillage du pendule / pour le transport en position verrouillée et appuyer une nouvelle fois sur le bouton on/off pour éteindre le laser. Noter que le bouton de verrouillage du pendule / pour le transport doit être en position verrouillée pour éteindre le laser.

Mode de mise à niveau automatique

En mode de mise à niveau automatique, l'outil laser se met à niveau dans une plage de 4° ± 1°.

1. Placer le laser sur une surface solide, plane et sans vibrations.
2. Mettre le bouton de verrouillage du pendule en position DÉVERROUILLÉE
3. Appuyer sur le bouton on/off pour allumer le laser. Si la ligne laser clignote, le laser n'est pas de niveau. Repositionner le niveau sur une surface plus plane.

Mode manuel

En mode manuel, le mécanisme de mise à niveau automatique est désactivé et les lignes laser peuvent être placées à n'importe quelle inclinaison requise.

1. Mettre le bouton de verrouillage du pendule en position VERROUILLÉE
2. Appuyer sur le bouton on/off pour allumer le laser.
3. Positionner le laser et le régler selon l'angle et la hauteur requis.

PL

Przeznaczenie

Niniejsze urządzenie jest przeznaczone do wyświetlania linii lasera, aby wspomóc użytkownika w różnych zastosowaniach. Zostało zaprojektowane do użytku wewnętrznego i ma możliwość rzucania wiązek w płaszczyźnie pionowej oraz poziomej. Przykłady zastosowań obejmują takie prace, jak tapetowanie, montaż półek itp.

Nie wolno używać urządzenia w warunkach dużej wilgotności ani w obecności łatwopalnych cieczy lub gazów.

Urządzenie powinno znajdować się poza zasięgiem dzieci i zwierząt. Korzystanie z urządzenia przez niedoświadczonych użytkowników wymaga nadzoru.

Wymiana baterii

Włożyć baterie w podstawę urządzenia. Upewnić się, że włożono je z zachowaniem prawidłowej biegunowości na podstawie oznaczeń w komorze baterii.

OSTRZEŻENIE: BATERIE MOGĄ WYBUCHNĄĆ LUB MOŻE DOJŚĆ DO WYCIEKU POWODUJĄCEGO OBRAŻENIA LUB POŻAR. W CELU ZMINIMALIZOWANIA TEGO ZAGROŻENIA NALEŻY UWAŻNIE PRZESTRZEGAĆ WSZYSTKICH PODANYCH OSTRZEŻEŃ I INFORMACJI.

- PRZED WYMIANĄ BATERII NALEŻY ZAWSZE WYŁĄCZYĆ URZĄDZENIE.
- ZAWSZE UŻYWAĆ BATERII TEJ SAMEJ MARKI, TEGO SAMEGO TYPU I O TEJ SAMEJ DACIE PRODUKCJI.
- UPEWNIĆ SIĘ, ŻE BATERIE AA ZOSTAŁY PRAWIDŁOWO ZAMONTOWANE POD WZGLĘDEM BIEGUNOWOŚCI (+ I –) OZNACZONEJ NA BATERII I URZĄDZENIU.
- NIE WOLNO ZWIERAĆ ZACISKÓW BATERII.
- NIE WOLNO ŁADOWAĆ BATERII JEDNORAZOWYCH.
- WYCZERPANE BATERIE NALEŻY NIEZWŁOCZNIE WYJĄĆ I ZUTYLIZOWAĆ ZGODNIE Z LOKALNYMI PRZEPISAMI.
- NIE WOLNO WRZUCAĆ BATERII DO OGNIA.
- BATERIE NALEŻY PRZECHOWYWAĆ POZA ZASIĘGIEM DZIECI.

- GDY URZĄDZENIE NIE JEST UŻYWANE, BATERIE NALEŻY WYJĄĆ, PONIEWAŻ MOGĄ ONE ULEC KOROZJI I ROZŁADOWANIU.

Włączanie/wyłączanie lasera

W celu włączenia lasera należy jednokrotnie nacisnąć przycisk wł./wył.

Przesunąć przełącznik blokady wahadła/blokady transportowej w położenie blokady i jeszcze raz nacisnąć przycisk wł./wył., aby wyłączyć laser — należy pamiętać, że w celu wyłączenia lasera przełącznik blokady wahadła/blokady transportowej musi być ustawiony w położeniu blokady.

Tryb samopoziomowania

W trybie samopoziomowania narzędzie laserowe wypoziomuje się w zakresie 4° ± 1°.

1. Ustawić laser na utwardzonej, płaskiej, równej powierzchni pozbawionej drgań.
2. Przestawić blokadę wahadła w położenie NIEZABLOKOWANE.
3. Nacisnąć przycisk wł./wył., aby włączyć laser. Migająca linia lasera oznacza, że laser nie jest wypoziomowany. Należy dokonać ponownego wypoziomowania na równiejszej powierzchni.

Tryb ręczny

W trybie ręcznym mechanizm samopoziomowania jest wyłączony i linie lasera można ustawić pod dowolnym wymaganym nachyleniem.

1. Przestawić blokadę wahadła w położenie ZABLOKOWANE.
2. Nacisnąć przycisk wł./wył., aby włączyć laser.
3. Ustawić laser i wyregulować na żądany kąt i wysokość.

RO

Destinația de utilizare

Acest produs este destinat pentru proiectarea de linii laser care ajută utilizatorul la diferite sarcini. A fost proiectat pentru utilizare la interior și poate proiecta linii verticale sau orizontale. Exemple de utilizare a acestui instrument includ montarea tapetului, a rafturilor etc.

Nu folosi acest produs în condiții de umezeală sau în prezența lichidelor sau gazelor inflamabile.

A se ține departe de accesul copiilor și animalelor. Este necesară supravegherea în cazul folosirii de către utilizatori neexperimentați.

Înlocuirea bateriilor

Introdu bateriile în compartimentul de la baza produsului, asigurându-te că respecți polaritatea corectă conform marcajelor corespunzătoare.

AVERTISMENT: BATERIILE POT EXPLODA SAU CURGE ȘI POT CAUZA RĂNIRE SAU INCENDIU. PENTRU A REDUCE RISCUL, RESPECTĂ CU ATENȚIE TOATE AVERTISMENTELE ȘI INFORMAȚIILE FURNIZATE.

- OPREȘTE ÎNTOTDEAUNA INSTRUMENTUL ÎNAINTE DE A INTRODUCE BATERIILE.
- UTILIZEAZĂ ÎNTOTDEAUNA BATERII DE ACEEAȘI MARCĂ, TIP ȘI VECHIME.
- ASIGURĂ-TE CĂ BATERIILE AA SUNT INSTALATE CORECT ÎN PRIVINȚA POLARITĂȚII (+ ȘI –) MARCATE PE BATERII ȘI PE ECHIPAMENT.

- NU SCURTCIRCUITA BORNELE BATERIEI.
- NU ÎNCĂRCA BATERIILE DE UNICĂ FOLOSINȚĂ.
- SCOATE IMEDIAT BATERIILE UZATE ȘI ELIMINĂ-LE CONFORM LEGILOR LOCALE.
- NU ARUNCA BATERIILE ÎN FOC.
- NU LĂSA BATERIILE LA ÎNDEMÂNA COPIILOR.
- SCOATE BATERIILE CÂND DISPOZITIVUL NU ESTE ÎN UZ DEOARECE ACESTEA SE POT CORODA ȘI SE POT DESCĂRCA.

Pornirea/oprirea laserului

Apasă butonul pornire/oprire pentru a porni laserul.

Glisează comutatorul de pendulare/deplasare în poziția de blocare și apasă butonul de pornire/oprire încă o dată pentru a opri laserul. Reține că acest comutator de pendulare/deplasare trebuie să fie în poziția de blocare pentru a opri laserul.

Modul de autostabilizare

În modul de autostabilizare, instrumentul cu laser se va autostabiliza într-un interval de 4° ± 1°.

1. Așază nivela cu laser pe o suprafață solidă, plană, fără vibrații.
2. Mută comutatorul de pendulare la poziția DEBLOCAT.
3. Apasă butonul de pornire/oprire pentru a porni laserul. Dacă linia laserului clipește înseamnă că nivela nu este stabilizată; repoziționează nivela pe o suprafață mai uniformă.

Modul manual

În modul manual, mecanismul de autostabilizare este dezactivat, iar liniile laser pot fi setate la orice înclinație necesară.

1. Mută comutatorul de pendulare la poziția BLOCAT.
2. Apasă butonul de pornire/oprire pentru a porni laserul.
3. Poziționează laserul și ajustează la unghiul și înălțimea necesare.

ES

Uso previsto

Este producto se ha diseñado para proyectar líneas láser que ayuden al usuario en diversas aplicaciones de interior. Puede proyectar líneas tanto verticales como horizontales. Por ejemplo, para colgar papel pintado, instalar estantes, etc.

No utilice el producto en entornos húmedos ni en presencia de líquidos o gases inflamables.

Debe mantenerse fuera del alcance de los niños y animales. Se requiere supervisión cuando el producto esté siendo utilizado por usuarios sin experiencia.

Cambio de las pilas

Inserte las pilas en la base del producto y asegúrese de colocarlas con la polaridad correcta siguiendo las marcas del compartimento.

ADVERTENCIA: LAS PILAS PUEDEN EXPLOTAR, TENER FUGAS Y PROVOCAR LESIONES O INCENDIOS. PARA REDUCIR ESTE RIESGO, SIGA ATENTAMENTE LA INFORMACIÓN Y ADVERTENCIAS INCLUIDAS.

- APAGUE SIEMPRE EL INSTRUMENTO ANTES DE SUSTITUIR LAS PILAS.
- UTILICE SIEMPRE PILAS DE LA MISMA MARCA, TIPO Y ANTIGÜEDAD.
- ASEGÚRESE DE QUE LAS PILAS AA ESTÁN INSTALADAS CORRECTAMENTE CON LA POLARIDAD CORRECTA (+ Y –) SIGUIENDO LAS MARCAS DE LAS PROPIAS PILAS Y DEL EQUIPO.
- NO CORTOCIRCUITE LOS TERMINALES DE LAS PILAS.
- NO RECARGUE LAS PILAS DESECHABLES.
- RETIRE LAS PILAS GASTADAS INMEDIATAMENTE Y DESÉCHELAS DE ACUERDO CON LA NORMATIVA LOCAL.
- NO DESECHE LAS PILAS ARROJÁNDOLAS AL FUEGO.
- MANTENGA LAS PILAS FUERA DEL ALCANCE DE LOS NIÑOS.
- RETIRE LAS PILAS CUANDO EL DISPOSITIVO NO ESTÉ EN USO, YA QUE SE PODRÍAN DESCARGAR Y CORROER.

Encender/apagar el láser

Pulse el botón de encendido/apagado una vez para encender el láser.

Deslice el interruptor de bloqueo del péndulo a la posición de bloqueo y pulse el botón de encendido/apagado de nuevo para apagar el láser. Tenga en cuenta que el interruptor de bloqueo debe estar en la posición de bloqueo para apagar el láser.

Modo de nivelación automática

En el modo de nivelación automática, la herramienta láser se nivelará en un rango de 4° ± 1°.

1. Coloque el láser sobre una superficie firme, plana, nivelada y sin vibraciones.
2. Mueva el interruptor de bloqueo del péndulo a la posición de DESBLOQUEO.
3. Pulse el botón de encendido/apagado para encender el láser. Si la línea del láser parpadea, el láser está desnivelado. Vuelva a colocar el nivel en una superficie más uniforme.

Modo manual

En el modo manual, el mecanismo de nivelación automática está desactivado y las líneas láser se pueden ajustar en cualquier pendiente.

1. Mueva el interruptor de bloqueo del péndulo a la posición de BLOQUEO.
2. Pulse el botón de encendido/apagado para encender el láser.
3. Coloque el láser y ajústelo al ángulo y altura necesarios.

PT

Utilização prevista

Este produto destina-se a ser utilizado para a projeção de linhas laser para auxiliar o utilizador em várias aplicações. Este foi concebido para utilização em espaços interiores e pode projetar raios verticais e horizontais. Alguns exemplos de aplicações incluem tarefas como a colocação de papel de parede, a montagem de prateleiras, entre outros.

Não utilize o produto em condições de humidade ou na presença de líquidos ou gases inflamáveis.

O produto deve ser mantido fora do alcance de crianças e animais. É necessária supervisão quando o produto estiver a ser utilizado por utilizadores inexperientes.

Substituir as pilhas

Introduza as pilhas na base do produto e certifique-se de que as introduz na polaridade correta, seguindo as marcações presentes no compartimento das pilhas.

AVISO: AS PILHAS PODEM EXPLODIR OU DERRAMAR FLUIDO, PODENDO PROVOCAR LESÕES OU INCÊNDIO. PARA REDUZIR ESTE RISCO, SIGA CUIDADOSAMENTE TODOS OS AVISOS E INFORMAÇÕES FORNECIDOS.

- DESLIGUE SEMPRE O INSTRUMENTO ANTES DE SUBSTITUIR AS PILHAS.
- UTILIZE SEMPRE PILHAS DA MESMA MARCA, TIPO E IDADE.
- CERTIFIQUE-SE DE QUE AS PILHAS AA ESTÃO INSTALADAS CORRETAMENTE EM RELAÇÃO À POLARIDADE (+ E -) INDICADA NAS PILHAS E NO EQUIPAMENTO.
- NÃO PROVOQUE CURTOS-CIRCUITOS NOS TERMINAIS DAS PILHAS.
- NÃO CARREGUE PILHAS DESCARTÁVEIS.
- REMOVA IMEDIATAMENTE AS PILHAS GASTAS E ELIMINE-AS DE ACORDO COM OS REGULAMENTOS LOCAIS.
- NÃO ELIMINE PILHAS QUEIMANDO-AS.
- MANTENHA AS PILHAS FORA DO ALCANCE DE CRIANÇAS.
- REMOVA AS PILHAS QUANDO O DISPOSITIVO NÃO ESTIVER EM UTILIZAÇÃO, POIS ESTAS PODEM SOFRER CORROSÃO E DESCARREGAR.

Ligar/desligar o laser

Prima o botão de ligar/desligar uma vez para ligar o laser.

Deslize o interruptor do bloqueio pendular/de transporte para a posição de bloqueio e prima novamente o botão de ligar/desligar para desligar o laser – tenha em atenção que o interruptor do bloqueio pendular/de transporte deve estar na posição de bloqueio para desligar o laser.

Modo de autonivelamento

No modo de autonivelamento, a ferramenta laser irá autonivelar-se num intervalo de 4° ± 1°.

1. Coloque o laser numa superfície sólida, lisa, plana e livre de vibrações.
2. Mova o bloqueio pendular para a posição de DESBLOQUEIO
3. Prima o botão de ligar/desligar para ligar o laser. Se a linha laser ficar intermitente, o laser está desnivelado; volte a posicionar o nível numa superfície mais plana.

Modo manual

No modo manual, o mecanismo de autonivelamento é desativado e as linhas laser podem ser definidas em qualquer declive pretendido.

1. Mova o bloqueio pendular para a posição de BLOQUEIO
2. Prima o botão de ligar/desligar para ligar o laser.
3. Posicione o laser e ajuste-o para o ângulo e a altura pretendidos.

EN Care & maintenance

This laser measuring tool has been designed to be a low-maintenance tool. However, in order to maintain its performance, you must always follow these simple directions:

- Avoid exposing the tool to shock, continuous vibration or extreme hot or cold environment.
- Always store the tool indoors.
- Always keep the tool free of dust and liquids. Use only a clean soft cloth for cleaning. If necessary, use a damp cloth to clean the case. Always dry any moisture away before storing.
- Do not disassemble the laser measuring tool; this will expose the user to hazardous radiation exposure.
- Do not attempt to change any part of the laser lens.

FR Entretien et maintenance

Cet outil de mesure laser a été conçu de manière à nécessiter peu d'entretien. Toutefois, pour maintenir ses performances, ces instructions simples doivent toujours être suivies :

- Éviter d'exposer l'outil à des chocs, à des vibrations continues ou à un environnement extrêmement chaud ou froid.
- Toujours ranger l'outil à l'intérieur.
- Veiller à ce que l'outil soit toujours exempt de poussière et de liquides. Utiliser uniquement un chiffon doux et propre pour le nettoyage. Si nécessaire, utiliser un chiffon humide pour nettoyer le boîtier. Toujours sécher toute trace d'humidité avant de ranger le produit.
- Ne pas démonter l'outil de mesure laser ; cela exposerait l'utilisateur à des rayonnements dangereux.
- Ne pas essayer de remplacer une partie quelconque de la lentille laser.

PL Czyszczenie i konserwacja

To laserowe narzędzie pomiarowe zaprojektowano z myślą o niewielkich wymaganiach w zakresie konserwacji. Jednak w celu utrzymania jego wydajności należy zawsze przestrzegać poniższych prostych zaleceń:

- Należy unikać narażania narzędzia na uderzenia, ciągłe drgania lub skrajnie wysokie bądź niskie temperatury.
- Narzędzie należy zawsze przechowywać w pomieszczeniu.
- Należy zawsze chronić narzędzie przed zakurzeniem i zalaniem cieczami. Do czyszczenia należy używać wyłącznie czystej, miękkiej ściereczki. W razie konieczności wyczyszczenia obudowy należy użyć wilgotnej ściereczki. Przed umieszczeniem urządzenia w schowku należy zawsze dokładnie je osuszyć.
- Nie wolno dokonywać demontażu laserowego narzędzia pomiarowego; spowoduje do narażenie użytkownika na niebezpieczne promieniowanie.
- Nie wolno podejmować prób wymiany którejkolwiek z części soczewki lasera.

RO Îngrijire și întreținere

Acest instrument de măsurare cu laser a fost conceput pentru a necesita întreținere redusă. Totuși, pentru a-i menține performanța trebuie să urmezi întotdeauna aceste instrucțiuni simple:

- Evită expunerea instrumentului la șocuri, vibrații continue sau la medii extreme reci sau calde.
- Depozitează întotdeauna instrumentul la interior.
- Protejează întotdeauna instrumentul de praf și lichide. Utilizează numai o cârpă moale și curată pentru curățare. Utilizează o cârpă umedă pentru a curăța carcasa dacă este necesar. Șterge întotdeauna orice urme de umezeală înainte de depozitare.
- Nu dezasambla instrumentul de măsurare cu laser; acest lucru va expune utilizatorul la radiații periculoase.
- Nu încerca să schimbi nicio piesă a lentilei laserului.

ES Cuidado y mantenimiento

Esta herramienta de medición láser necesita poco mantenimiento. Sin embargo, para que continúe funcionando correctamente, siga en todo momento estas sencillas instrucciones:

- Evite golpear la herramienta y exponerla a una vibración continua o a entornos de temperaturas extremas.
- Guarde siempre la herramienta en interiores.
- Mantenga siempre la herramienta limpia, sin polvo ni líquidos. Límpiela con un paño suave. Si fuese necesario, utilice un paño húmedo para limpiar la carcasa. Seque siempre cualquier rastro de humedad antes de guardar la herramienta.
- No desmonte la herramienta de medición láser, ya que esto expondrá al usuario a una radiación peligrosa.
- No intente cambiar ninguna pieza de la lente del láser.

PT Cuidados e manutenção

Esta ferramenta de medição laser foi concebida para ser de baixa manutenção. No entanto, de forma a manter o seu desempenho, deve seguir sempre estas indicações simples:

- Evite expor a ferramenta a choques, vibrações contínuas ou ambientes extremamente quentes ou frios.
- Guarde sempre a ferramenta em espaços interiores.
- Mantenha sempre a ferramenta livre de pó e líquidos. Utilize apenas um pano limpo e macio para a sua limpeza. Se necessário, utilize um pano húmido para limpar a caixa. Limpe sempre qualquer humidade existente antes de guardar.
- Não desmonte a ferramenta de medição laser; tal irá expor o utilizador a radiação perigosa.
- Não tente alterar qualquer parte da lente do laser.

EN Troubleshooting

PROBLEM	DESCRIPTION	SOLUTION
The laser beams are dim.	Batteries have run down.	Replace with new batteries
The laser line is hard to see.	The tool is out of the rated operating range	Move the tool closer to be within the rated operating range
The laser does not turn on.	No batteries installed or batteries are depleted.	Make sure AA batteries (when used) are installed correctly according to (+) and (–) on the inside of the battery case or replace with new batteries.
Laser line flash for alert.	The t range has been exceeded or the tool is working under manual mode.	The laser tool has been designed to self-level up to an average of 4° ± 1°. Please try repositioning the laser on a more level surface if it is working under self-leveling mode.

Dispose

CAUTION! The batteries must not be disposed with household waste. Care for the environment and take them to the collection points provided in accordance with national or local regulations. Dispose of the product appropriately in accordance with the national regulations in force in your country. Adhere to the national and country specific regulations. Product specific treatment and waste management can be downloaded from our homepage.

FR Dépannage

PROBLÈME	DESCRIPTION	SOLUTION
Les faisceaux laser sont faibles.	Les piles sont épuisées.	Les remplacer par des piles neuves
La ligne laser est difficilement visible.	L'outil est hors de la plage de fonctionnement nominale	Rapprocher l'outil afin qu'il se trouve dans la plage de fonctionnement nominale
Le laser ne s'allume pas.	Aucune pile n'est installée ou les piles sont déchargées.	S'assurer que les piles AA (le cas échéant) sont correctement installées conformément aux marquages (+) et (–) à l'intérieur du compartiment des piles ou les remplacer par des piles neuves.
La ligne laser clignote en guise d'alerte.	La plage t a été dépassée ou l'outil fonctionne en mode manuel.	L'outil laser a été conçu pour se mettre à niveau automatiquement jusqu'à une moyenne de 4° ± 1°. Essayer de repositionner le laser sur une surface plus plane s'il fonctionne en mode de mise à niveau automatique.

Mise au rebut

ATTENTION ! Les piles ne doivent pas être mises au rebut avec les déchets ménagers. Protéger l'environnement en les emmenant aux points de collecte prévus à cet effet, conformément à la réglementation nationale
ou aux réglementations locales. Mettre le produit au rebut conformément aux réglementations nationales en vigueur dans votre pays. Respecter les réglementations nationales spécifiques. Le traitement spécifique du produit et la gestion des déchets peuvent être téléchargés depuis notre page d'accueil.

PL Rozwiązywanie problemów

PROBLEM	OPIS	ROZWIĄZANIE
Wiązki lasera są przyciemnione.	Wyczerpały się baterie.	Wymienić baterie na nowe.
Linia lasera jest słabo widoczna.	Narzędzie znajduje się poza znamionowym zakresem roboczym.	Przesunąć narzędzie bliżej, aby znalazło się w znamionowym zakresie roboczym.
Laser nie włącza się.	Nie włożono baterii lub baterie są wyczerpane.	Upewnić się, że baterie AA (ilekroć są wykorzystywane) zostały prawidłowo włożone zgodnie z oznaczeniami (+) i (–) po wewnętrznej stronie komory baterii lub wymienić na nowe baterie.
Miganie linii lasera sygnalizujące ostrzeżenie.	Przekroczono zakres t lub narzędzie działa w trybie ręcznym.	Narzędzie laserowe zaprojektowano z myślą o samopoziomowaniu w maksymalnym zakresie średnio 4° ± 1°. Jeśli laser działa w trybie samopoziomowania, należy podjąć próbę ponownego ustawienia go na równiejszej powierzchni.

Utylizacja

PRZESTROGA! Baterii nie wolno wyrzucać wraz z odpadami z gospodarstwa domowego. Należy dbać o środowisko i przekazać je do punktów zbiórki zorganizowanych na podstawie krajowych
lub lokalnych przepisów. Urządzenie należy odpowiednio zutylizować zgodnie z przepisami obowiązującymi w danym kraju. Przestrzegać krajowych i lokalnych przepisów. Informacje na temat segregacji i utylizacji odpadów dotyczących tego urządzenia można pobrać z naszej strony internetowej.

RO Depanare

PROBLEMĂ	DESCRIERE	SOLUȚIE
Razele laser sunt estompate.	Bateriile sunt descărcate.	Înlocuiește-le cu baterii noi.
Linia laser este abia vizibilă.	Instrumentul este în afara intervalului nominal de funcționare.	Mută instrumentul mai aproape pentru a fi în intervalul nominal de funcționare.
Laserul nu se aprinde.	Nu sunt instalate baterii sau bateriile sunt descărcate.	Asigură-te că bateriile AA (când sunt folosite) sunt instalate corect conform (+) și (–) din interiorul compartimentului pentru baterii sau înlocuiește cu baterii noi.
Linia laser clipește pentru alertare.	Intervalul a fost depășit sau instrumentul funcționează în modul manual.	Instrumentul cu laser a fost conceput pentru a se autostabiliza în medie până la 4° ± 1°. Încearcă repoziționarea nivelei cu laser pe o suprafață mai uniformă dacă funcționează în modul de autostabilizare.

Eliminare

ATENȚIE! Bateriile nu trebuie eliminate împreună cu gunoiul menajer. Ai grijă de mediul înconjurător și du-le la centrele de colectare indicate conform reglementărilor naționale sau locale. Elimină produsul în mod corespunzător, conform reglementărilor naționale în vigoare din țara ta. Respectă reglementările naționale și specifice țării. Informațiile privind gestionarea deșeurilor și procedura specifică produsului pot fi descărcate de pe pagina noastră principală.

ES Resolución de problemas

PROBLEMA	DESCRIPCIÓN	SOLUCIÓN
El haz de luz del láser es muy tenue.	Las pilas se están agotando.	Sustituya las pilas por otras nuevas.
La línea del láser casi no se ve.	La herramienta está fuera del rango de funcionamiento nominal.	Acerque la herramienta para que se encuentre dentro del rango de funcionamiento nominal.
El láser no se enciende.	No tiene pilas instaladas o se han agotado.	Cuando se usen pilas AA, asegúrese de que están instaladas correctamente de acuerdo con las polaridades (+) y (–) del interior del compartimento de las pilas o sustitúyalas por otras nuevas.
La línea láser parpadea en señal de alerta.	Se ha superado el rango t o la herramienta está en modo manual.	La herramienta láser se ha diseñado para nivelarse automáticamente hasta una media de 4° ± 1°. Intente volver a colocar el láser sobre una superficie más nivelada si está en modo de nivelación automática.

Desechar las pilas

PRECAUCIÓN: Las pilas no deben desecharse con los residuos domésticos. Cuide el medioambiente y llévelas a los puntos de recogida dispuestos para ello de acuerdo con la normativa nacional
o local. Deseche el producto de forma adecuada de acuerdo con las normativas nacionales vigentes en su país. Siga las normativas específicas nacionales. Puede descargar información sobre el tratamiento específico del producto y la gestión de residuos en nuestra página web.

PT Resolução de problemas

PROBLEMA	DESCRIÇÃO	SOLUÇÃO
Os raios laser estão fracos.	As pilhas estão gastas.	Substitua por pilhas novas.
É difícil visualizar a linha laser.	A ferramenta está fora do intervalo de funcionamento nominal.	Aproxime a ferramenta para que esta fique dentro do intervalo de funcionamento nominal
O laser não liga.	Não existem pilhas instaladas ou as pilhas estão descarregadas.	Certifique-se de que as pilhas AA (quando utilizadas) estão instaladas corretamente, de acordo com os símbolos (+) e (-) que se encontram no interior do compartimento das pilhas, ou substitua-as por pilhas novas.
A linha laser fica intermitente como alerta.	O intervalo t foi excedido ou a ferramenta está a funcionar no modo manual.	A ferramenta laser foi concebida para se autonivelar até uma média de 4° ± 1°. Experimente voltar a posicionar o laser numa superfície mais plana se o mesmo estiver a funcionar no modo de autonivelamento.

Eliminação

ATENÇÃO! As pilhas não devem ser eliminadas juntamente com os resíduos domésticos. Cuide do ambiente e leve-os aos pontos de recolha fornecidos de acordo com os regulamentos nacionais
ou locais. Elimine o produto de forma adequada, em conformidade com os regulamentos nacionais em vigor no seu país. Cumpra os regulamentos nacionais e específicos do país. As instruções relativas ao tratamento específico do produto e à gestão de resíduos podem ser transferidas a partir da nossa página inicial.

Manufacturer • Fabricant • Producent • Producător • Fabricante

UK Manufacturer:
Kingfisher International Products Limited,
3 Sheldon Square, London, W2 6PX
United Kingdom

EU Manufacturer:
Kingfisher International Products B.V.
Rapenburgerstraat 175E
1011 VM Amsterdam
The Netherlands
www.kingfisher.com/products
www.diy.com

EN www.screwfix.com
www.screwfix.ie
To view instruction manuals online, visit www.kingfisher.com/products

FR www.castorama.fr
www.bricodepot.fr
Pour consulter les manuels d'instructions en ligne, rendez-vous sur le site www.kingfisher.com/products

PL www.castorama.pl
Aby zapoznać się z instrukcją obsługi online, odwiedź stronę www.kingfisher.com/products

RO www.bricodepot.ro
Pentru a consulta manualele de instrucţiuni online, vizitaţi www.kingfisher.com/products

ES www.bricodepot.es
Para consultar los manuales de instrucciones en línea, visite www.kingfisher.com/product

PT www.bricodepot.pt
Para consultar manuais de instruções online, visite www.kingfisher.com/products