DT4

INSTALLATION INSTRUCTIONS / CONSIGNES D'INSTALLATION / MONTAGEANLEITUNG

Cut ceiling hole, establish air gap

Découpez le trou d'encastrement et prévoyez un vide d'air

Deckenhohlraum öffnen, Luftzwischenraum sicherstellen

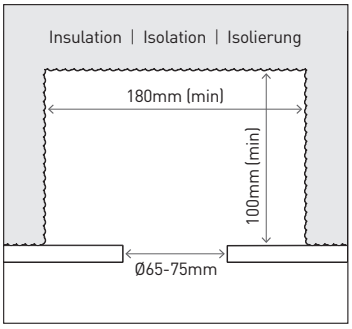

Connect to mains

Raccordez au secteur

Mit Stromnetz verbinden

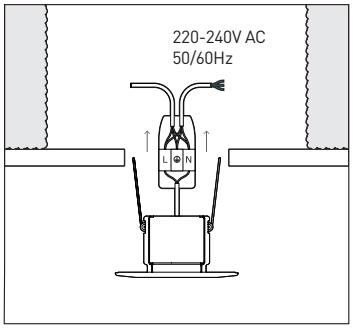

Install centrally into ceiling hole

Installez en position centrée dans le plafond

Installieren Sie den Strahler in die Mitte des Deckenausschnitts.

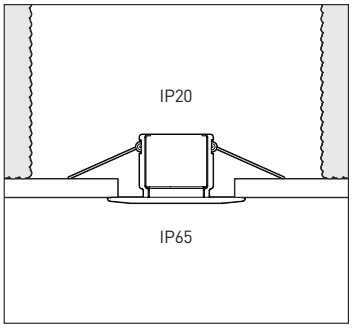

Dimensions shown are achieved using suitable spacer | Dimensions sont atteintes avec l'utilisation d'un capot d'esparement approprié | Angegebene Abmessungen wurden mit geeignetem Abstandhalter erzielt

EN

Installation data

- Isolate the mains supply, prior to wiring.
- This unit must be wired by a qualified electrician or suitable competent person.
- Number of connections to make 2.
- Rated voltage 220-240V AC.
- Input current 0.02A.
- DT4 is not compatible with auto detect dimming functions. Auto detect must be switched off or disabled.
- Trailing Edge Dimmers.
  Collingwood Lighting advises the following loads to assist functionality of the dimming driver,
  - Min 2, max 9 units on a 250W dimmer.
  - Min 2, max 12 on a 320W dimmer.
  - Min 2, max 15 on a 420W dimmer.
- Leading Edge Dimmers.
  Only use dimmers specified by the manufacturer as suitable for electronic LED drivers, e.g.
  - Legrand Mosaic 078407 - Min 2, max 10 units.
  - Legrand Celiane 067083 - Min 2, max 10 units.
  - Varilight V COM 220W – Min 2, max 25 units.
- If in doubt, contact the dimmer manufacturer for advice. Quote the input power of 4.6W, and inrush current of 1A 0.25ms.
- The above load advice is for guidance only. All installations must comply with the appropriate standards.
- Input power 4.6W / Power factor 0.82
- Suitable for 30, 60, and 90 minute fire-rated ceilings.
- The light source of this luminaire is not replaceable. When the light source reaches it's end of life the whole luminaire shall be replaced.

FR

Données d'installation

- Avant toute intervention, coupez le courant au tableau général.
- Ce produit doit être raccordé par un électricien qualifié ou une personne compétente appropriée.
- Nombre de connexions à faire : 2.
- Tension nominale : 220 – 240V AC.
- Courant d'entrée par produit : 0,02A.
- Le DT4 n'est pas compatible avec une varition à détection automatique. La détection automatique doit être éteinte ou débranchée.
- Variateurs à découpage début de phase.
  Collingwood Lighting recommande les charges ci-dessous pour assurer le bon fonctionnement du variateur,
  - Variateur de 250W: min 2 produits, max 9
  - Variateur de 320W: min 2 produits, max 12
  - Variateur de 420W: min 2 produits, max 15
- Variateurs à découpage fin de phase
  Utilisez uniquement des variateurs compatibles avec les alimentations LED (cela doit être mentionné par le fabriquant)
  - Legrand Mosaic 078407: min 2 produits, max 10
  - Legrand Céliane 067083: min 2 produits, max 10
  - Varilight V COM 220W: min 2 produits, max 25
- En cas de doute, contactez le fabricant de variateurs pour vous renseigner en leur signalant que le produit est de 4,6W et a un courant d'appel de 1A 0,25ms.
- Les puissances indiquées ci-dessus sont données à titre indicatif. Toutes les installations doivent être conformes aux normes en vigueur.
- Consommation 4,6 W / Facteur de puissance 0,82
- Convient pour plafonds coupe-feu de 30, 60 et 90 minutes.
- Ce produit est étanche à l'air, il est conforme à une utilisation dans le cadre de la RT 2012.
- La source de lumière de ce produit n'est pas remplaçable. Il vous faudra remplacer tout le luminaire une fois sa durée de vie atteinte.

DE

Montagedaten

- Trennen Sie vor dem Anschluss die Stromversorgung.
- Dieses Gerät darf nur von einer Elektrofachkraft oder einer entsprechend qualifizierten Person angeschlossen werden.
- Passend für zwei Verbindungen.
- Nennspannungsbereich 220-240 VAC.
- Eingangsstrom 0,02A.
- DT4 ist nicht mit automatischer Dimmung-Funktionen kompatibel. Die automatische Dimmung-Funktion muss ausgeschaltet oder deaktiviert werden.
- Phasenabschnitt-Dimmer
  Collingwood Lighting schlägt folgende Belastung beim Dimmen vor:
  - Min 2, max. 9 Strahler an 250W Dimmer.
  - Min 2, max. 12 Strahler an 320W Dimmer.
  - Min 2, max. 15 Strahler an 420W Dimmer.
- Phasenanschnitt-Dimmer
  Verwenden Sie nur die Geräte, die von dem Hersteller als LED kompatibel bezeichnet sind, z.B.:
  - Legrand Mosaic 078407 - Min 2, max. 10 Strahler.
  - Legrand Celiane 067083 - Min 2, max. 10 Strahler.
  - Varilight V COM 220W - Min 2, max. 25 Strahler.
- Im Zweifelsfall wenden Sie sich an den Hersteller des Dimmers. Nennen Sie die Eingangsleistung des Strahlers mit 4,6W und den Einschaltstrom mit 1A 0,25ms.
- Die oben genannten Belastungswerte dienen nur als Orientierungshilfe. Bei allen Installationen sind die angemessenen Sicherheitsnormen einzuhalten.
- Eingangsleistung 4,6W / Leistungsfaktor 0,82
- Geeignet für Brandschutzdecken F30, F60 und F90 gemäß EN 1365-2.
- Die Lichtquelle dieser Leuchte ist nicht austauschbar. Wenn die Lichtquelle nicht mehr funktionsfähig ist, muss die komplette Leuchte ersetzt werden.

Cord grip adaptor / Wired connector

Serre-câble / Reliez les câbles au bornier de connexion

Die Zugentlastungsklemme / Verkabelte Anschlussdose

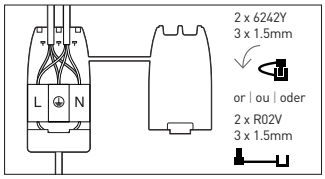

① Insert pivot legs into location holes

Insérez les pattes dans les trous prévus à cet effet

Zapfen in die vorgesehenen Öffnungen schieben

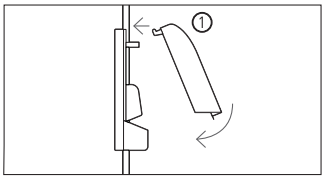

② Push firmly to snap shut

Poussez fermement pour refermer le boîtier

Fest zudrücken, bis Klappe einrastet

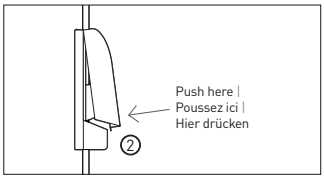

To open connector, lever apart

Appuyez pour ouvrir le bornier de connexion

Zum Öffnen der Anschlussdose Deckel hochklappen

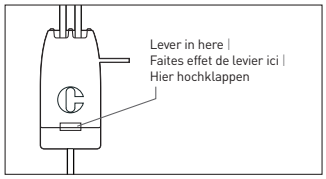

four year warranty | quatre ans de garantie | Vier Jahre Garantie

EN t +44 (0) 1604 495 151 f +44 (0) 1604 495 095 e sales@collingwoodgroup.com w collingwoodlighting.com

FR t +33 (0) 4 816 816 10 f +33 (0) 4 816 816 11 e ventes@collingwoodgroup.com w collingwoodlighting.com

DE t +49 (0)89 411123 777 f +49 (0)89 411123 778 e verkauf@collingwoodgroup.com w collingwoodlighting.com

Collingwood Lighting, Brooklands House, Sywell Aerodrome, Sywell, Northampton NN6 0BT, United Kingdom

HLI 1152 V1

COLLINGWOOD LIGHTING